Versione N. 02 Agg.06.10.2020

Centrufficio Loreto spa Serie **FUSION**

Informazioni d'uso

Riconoscimenti

Questo prodotto, progettato per Centrufficio Loreto spa e Cuf Milano da **John Bennett** e **Sakura Adachi,** nel 2018 ha vinto il premio **German Design Award 2020**

Descrizione

Il sistema per ufficio **FUSION** è una soluzione ***"low-tech"*** progettata per gli ambienti di lavoro che richiedono sempre più spesso un'integrazione massima tra lo spazio lavorativo e i nuovi stili di vita in base ai mutati approcci al mondo del lavoro.

Il sistema operativo **FUSION** è una collezione che prevede **postazioni singole** e **postazioni multiple** ***"face to face"*** che si possono attrezzare anche su più livelli sovrapposti in senso verticale.

Per entrambe le tipologie le **postazioni di lavoro sono aggregabili in configurazioni seriali in linea** e possono essere attrezzate con mensole, frontal panel, charger box ed accessori vari a richiesta del cliente.

Come sopra accennato il sistema prevede anche uno **sviluppo in senso verticale** oltre a quello orizzontale creato dalla ripetizione seriale dei piani di lavoro. Il livello **H1** è quello relativo al piano scrivania posto a 73.5 cm da terra. Questo primo livello può venire implementato dalla quota relativa al montante estensione e dalla relativa alla barra portaoggetti che definiscono il livello **H1S** arrivando a quota 110 cm da terra.

In modo analogo la tipologia di gambe **H2**, che offre contemporaneamente i livelli 73.5 e 110 cm, implementata in altezza con l'ausilio del montante estensione e di una seconda barra portaoggetti, permette di ottenere il successivo il livello **H2S** che arriva a quota 150 cm.

Con la versione **kiosk** – corrispondente al livello **H4** - la struttura arriva fino a 220 cm di altezza e prevede l'aggiunta di un **tendalino in tessuto** per creare un ambiente di lavoro più "*intimo".* Con le configurazioni kiosk il sistema Fusion offre ai lavoratori la percezione di un ambiente *"familiare e rilassato"* e trasmette loro "*la sensazione di lavorare su una terrazza all'aperto".*

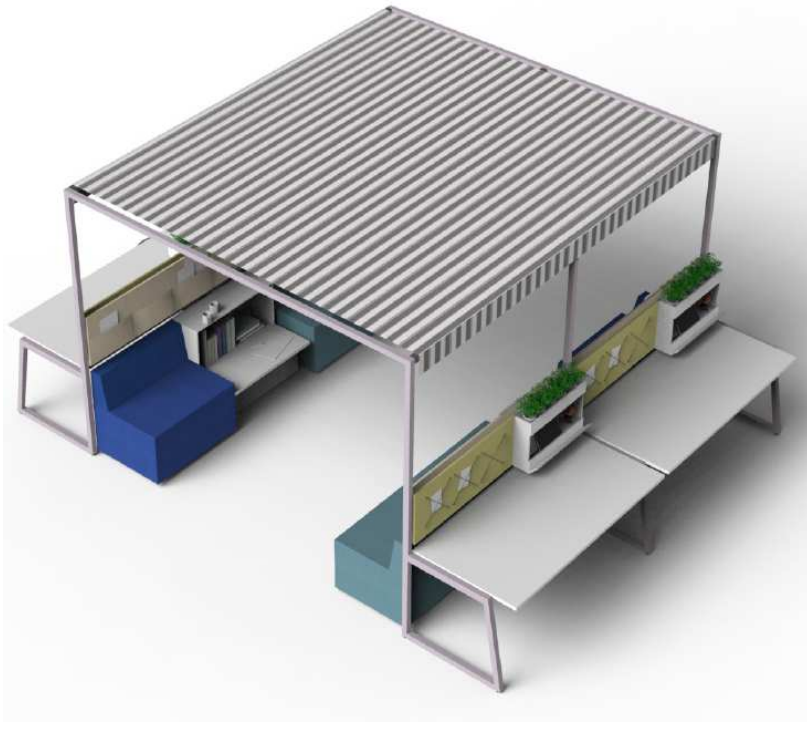

Per tutte le tipologie di fianchi sopra descritti esiste l'omologa versione con **box storage portanti** in metallo. Questi elementi oltre alla funzione di sostegno svolgono quella di contenitore per borse da lavoro e borse porta computer. Al loro esterno sono corredati da ganci per appendere altri oggetti personali.

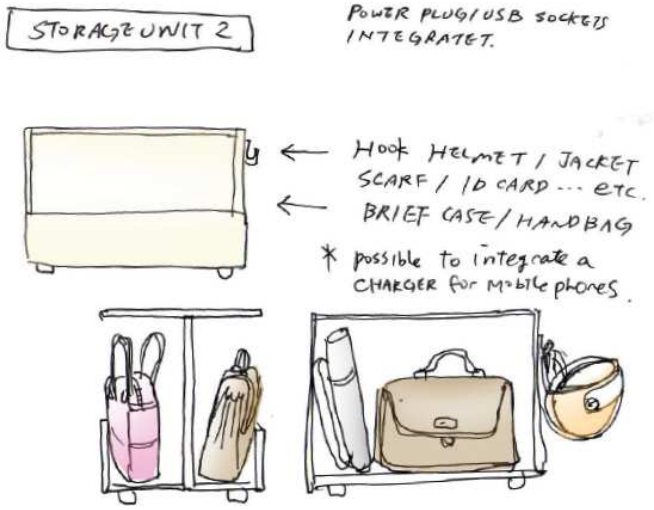

Le tipologie di fianchi per postazioni *"vis a vis*" permettono anche l'assemblaggio del pratico **contenitore laterale sospeso.**

Gli **screen frontali rivestiti in tessuto ignifugo** sono dotati di elastici in grado di trattenere biglietti memo e documenti e/o di tasche per riviste e giornali e possono essere aggiunti al secondo livello.

Anche i **charger box** in metallo, così come gli screen frontali, si appendono al secondo livello della struttura ed hanno molteplici funzioni: oltre ad essere dotati di un vano in cui inserire smartphone e tablet per essere ricaricati hanno un vano inferiore con anta nel quale celare carica batteria e multiprese varie ed hanno una cavità nella parte superiore utile quale vano portaoggetti o per posizionare piccole piante per chi volesse personalizzare ulteriormente il proprio spazio

Le **mensole**, previste sempre lunghe quanto il piano scrivania che sovrastano, possono essere aggiunte sia al secondo che al terzo livello.

Concludono la gamma degli elementi a sospensione una serie di **mensoline** e di **ganci portaoggetti** in metallo che all'occorrenza si appendono dove desiderato alle barre portaoggetti integrate nella struttura e anche sui fianchi.

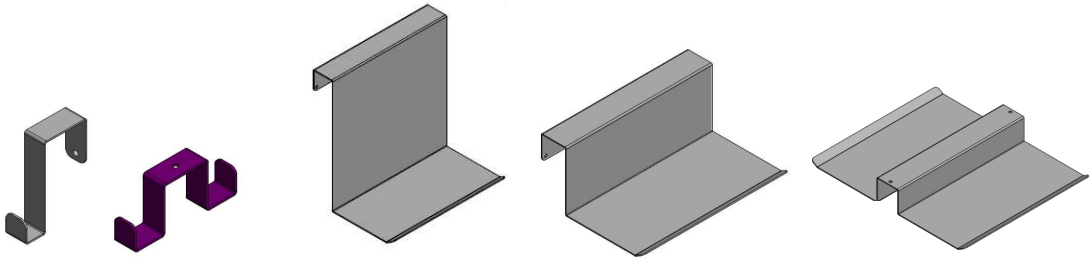

Un ulteriore elemento (opzionale e su ordinazione) che può essere reso solidale al secondo livello è lo **schermo frontale in plexiglass** trasparente

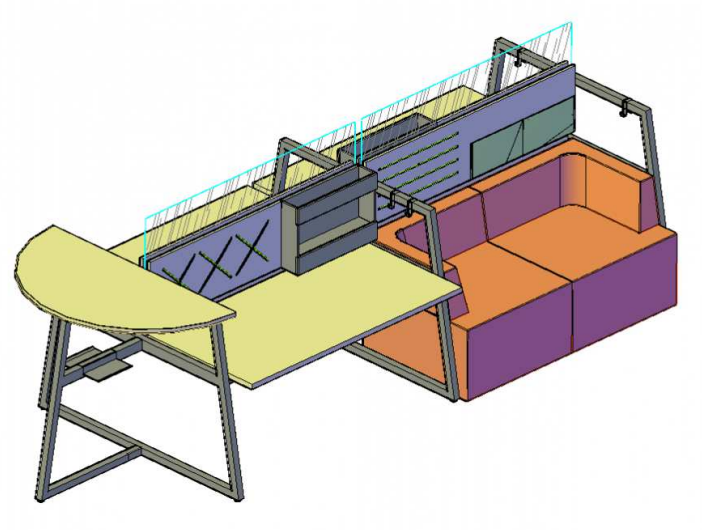

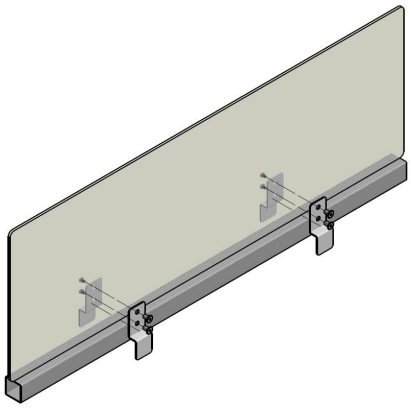

Le postazioni bench che prevendono fianchi **H2** e **H2S** possono essere completate da **penisole semicircolari** con piano ad altezza 110 cm utilizzabili come postazione da lavoro free standing o come punto d'appoggio per veloci meeting o anche semplicemente per *"chiaccherare".*

Il sistema Fusion prevede anche una gamma completa di **meeting tables** e di **standing meeting tables.**

Fusion è inoltre concepito per integrare alle postazioni di lavoro una gamma di **divani** atti a creare **aree luonge** o per incontri formali all'interno o attorno alle postazioni di lavoro. A completamento della gamma di divani è previsto uno speciale **sofa table** progettato per permettere il cablaggio del **charger box** che a questo si rende solidale.

Il **sistema di Archiviazione** si avvale dei Contenitori Universali di produzione Centrufficio Loreto spa di colore bianco e con profondità pari 42.6 cm. Questi vengono corredati da ante e da una serie di top, basi e fianchi di finitura previsti nelle medesime finiture dei piani di lavoro.

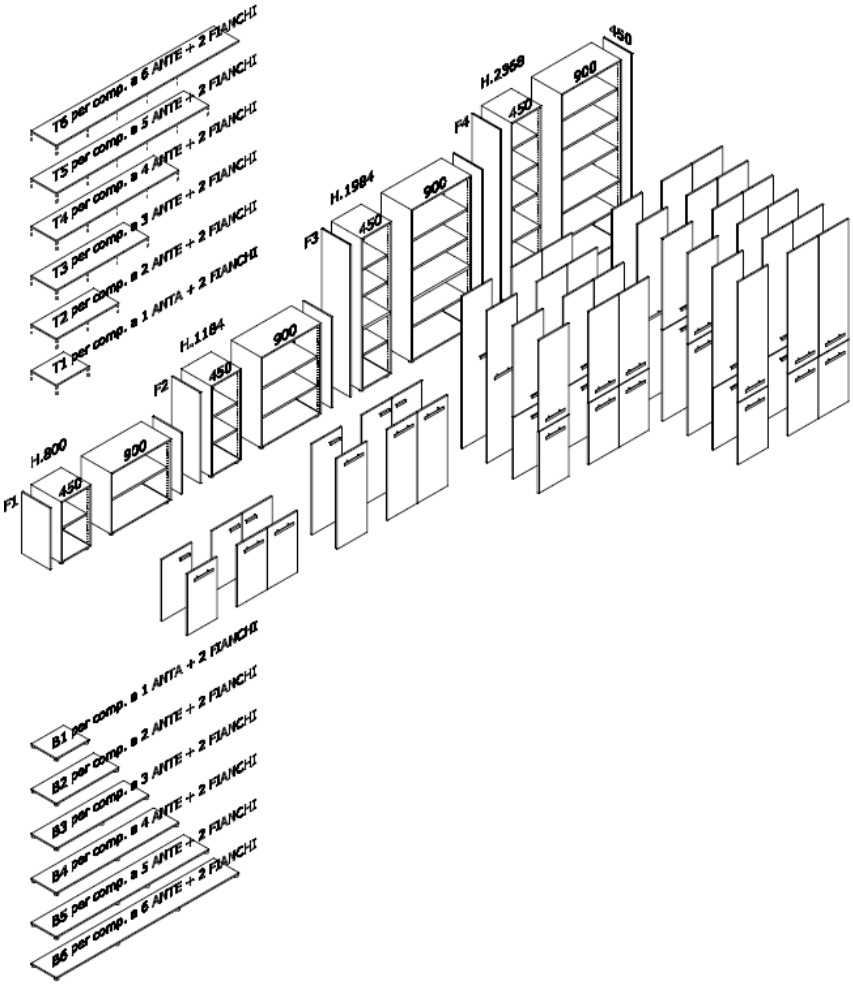

A richiesta e su ordinazione si possono avere anche i Contenitori con Ante Scorrevoli e anche la coppia di cassetti classificatori

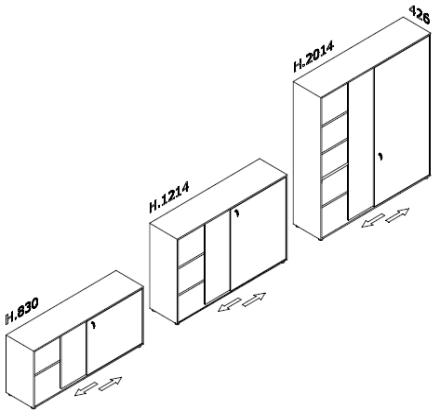

Destinazione d'uso:

Le **Scrivanie** e gli arredi della serie Fusion sono manufatti ad uso ufficio.

I **Tavoli da lettura** della serie Fusion sono manufatti il cui uso è previsto in sale riunioni, sale da lettura, banche, sale pubbliche e sale d'attesa, alberghi e ristoranti, bar e caffetterie.

Descrizione parti componenti:

Piani scrivania , mensole e piani tavoli riunione

I piani di lavoro sono disponibili con lunghezze pari a 160, 140 e 120 cm e con profondità pari a 80 cm. Le mensole sono disponibili nelle medesime lunghezze dei piani ed hanno profondità paria 30 cm. Gli elementi sopra descritti, come pure i piani dei tavoli riunione, sono prodotti in conglomerato ligneo spessore 30 mm e sono bordati con bordo Abs 2 mm lungo il perimetro e sono disponiblini nelle finiture presenti nella relativa cartella colori.

Struttura metallica :

Le componenti principali della **struttura metallica** sono realizzate utilizzando scatolati metallici aventi spessore 20/10 e sezione pari a mm 40x40, 40x20, 35x35 a seconda dell'elemento da ottenere e sono prodotte utilizzando prevalentemente la **tecnologia laser tubo 3D**.

Questa tecnologia permette di svolgere simultaneamente lavorazioni tridimensionali quali esecuzione di tagli inclinati, piegatura, foratura, asolatura, incisione, curvatura e calandratura su scatolati e barre di tubo metallico diritto. Il processo di lavorazione avviene grazie all'amplificazione di fasci di luce per mezzo dell'emissione di radiazioni elettromagnetiche ad elevata potenza che aumentano la temperatura del tubo metallico fino a provocarne la fusione e vaporizzazione. Con questo procedimento si riescono ad ottenere, oltre al taglio, anche le lavorazioni accessorie sopra elencate.

Tutte le tipologie di **gambe metalliche H1** – **H1S** – **H2** – **H2S** ed **H4**, le coppie travi scrivania, le barre portaoggetti, i supporti per box storage, i montanti estensione, le strutture dei tavoli riunione sono prodotte con scatolato 40x40 mm.

H1 – H1S **H2 – H2S** **H4**

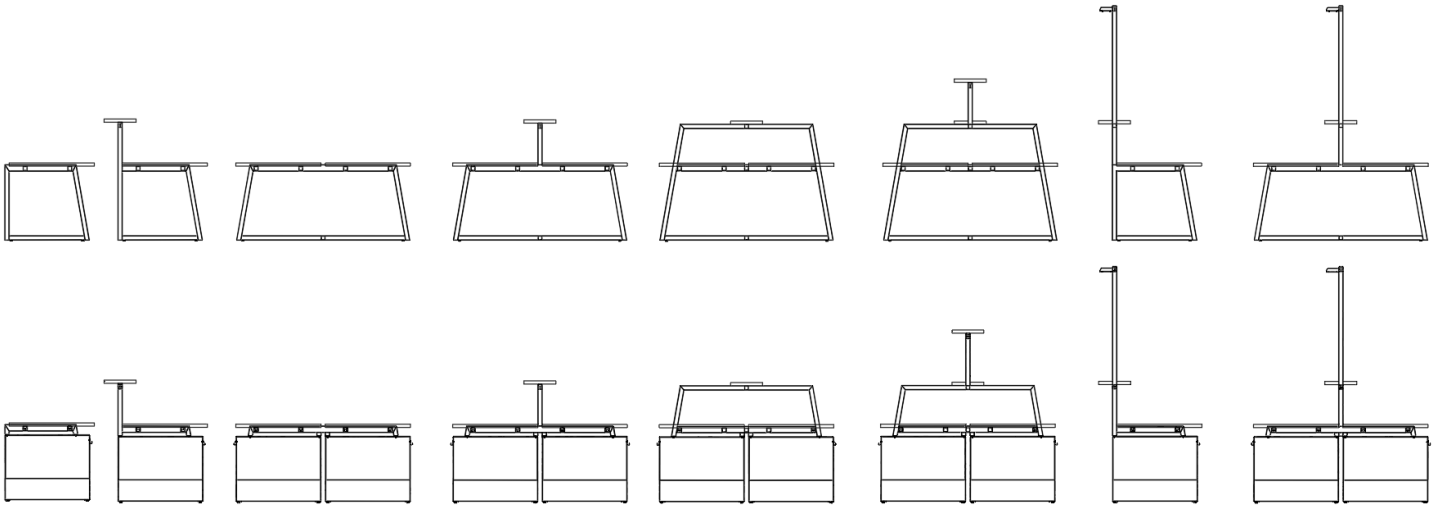

Le gambe metalliche vengono prodotte in modo da essere indifferentemente terminali oppure condivise e per permettere una vasta gamma di configurazioni diverse tra loro. Per questo motivo, in corrispondenza dei punti di giunzione, presentano parti pre-tagliate. Durante le operazioni di posa i montatori provvedono a far saltare solo le porzioni di materiale nei punti in cui andranno effettivamente inseriti gli innesti – giunzione, cioè gli elementi in grado di congiungere le gambe alle coppie di **travi scrivania** e alle **barre porta oggetti.**

Completano gli elementi portanti della struttura metallica i piedini regolabili in plastica, che risultano a questi pre-assemblati.

Gli **innesti terminali e centrali**, sono gli elementi di congiunzione tra le componenti verticali e quelli orizzontali della struttura metallica. A seconda della loro tipologia, assemblati alle gambe, determinano se queste avranno un utilizzo in posizione terminale oppure condiviso. Sono prodotti con scatolati metallici 35x35 mm oppure con lamiera pressopiegata avente spessore 20/10 a seconda della loro tipologia.

Innesto terminale travi scrivania con tappo di testa

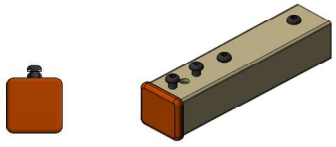

Innesto centrale travi scrivania

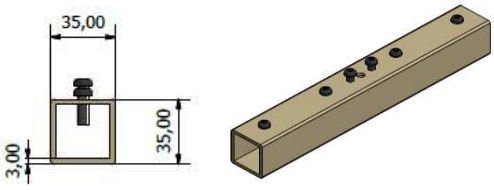

Innesto terminale barra porta accessori con tappo di testa

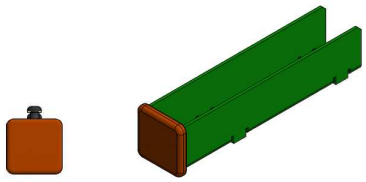

Innesto centrale barra porta accessori

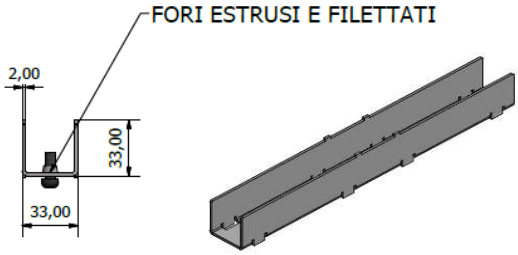

I **supporti per gli screen frontali** sono ottenuti da scatolato metallico 40x20 mm e si fissano alle barre portaoggetti.

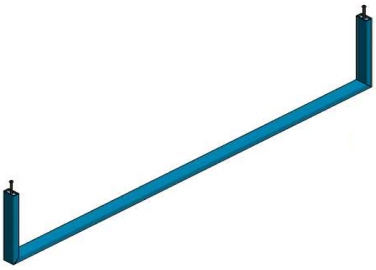

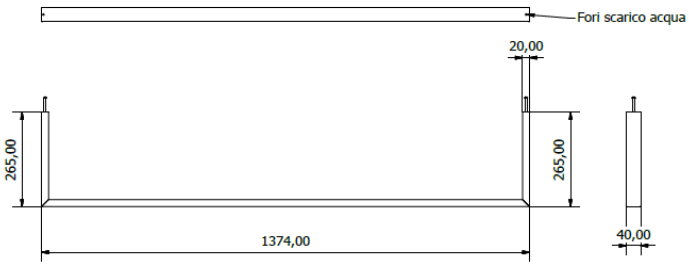

Altri elementi strutturali e/o accessori quali ad esempio i **marsupi passacavi** sottopiano, le **staffe scorrimento piani**, i **ganci per gli screen**, i **carter magnetici** per il cablaggio verticale, i **box storage** portanti, i **charger box**, i moduli costituenti il **contenitore laterale sospeso**, le **mensoline** e i **ganci portaoggetti** sono ottenuti da lamiere di metallo decapate P11 con spessori differenti pari a 25/10, 20/10 e 12/10 a seconda dell'elemento da produrre e sono ottenuti mediante processi di pressopiegatuta, punzionatua, taglio laser e saldatura Tig a filo continuo.

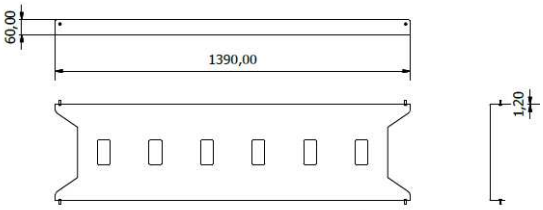

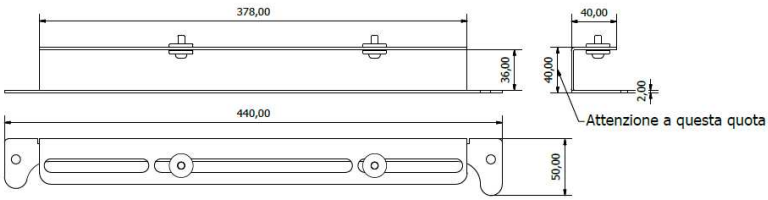

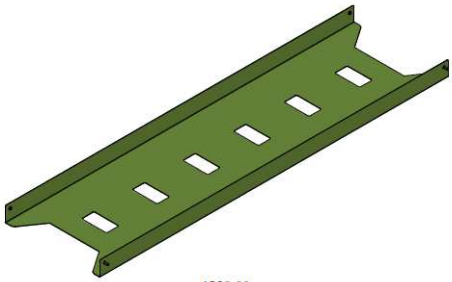

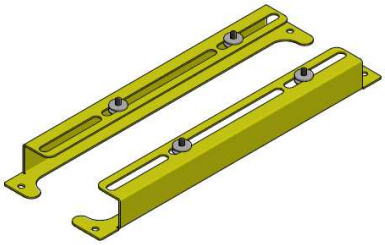

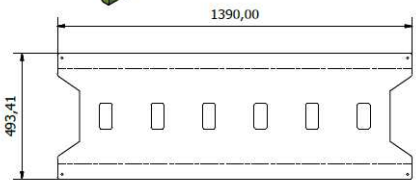

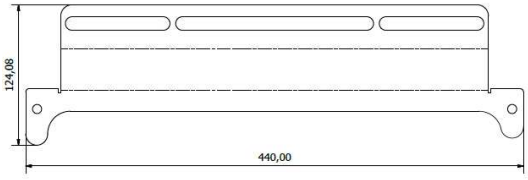

Box Storage

ELENCO PARTI			
ELEMENTO	QTÀ	NUMERO PARTE	DESCRIZIONE
2	1	31611700 SCOCCA MOBILE SOST GAMBA	
4	1	31611600 BASE MOBILE SOST GAMBA	
9	2	31611500 PANNELLO INTER MOB SOST GAMBA	
10	2	31611800 GANCIO APPENDI-CASCO	
11	4	53059200 PIEDINI D.25 M8X20 NERO	
12	4	62000600 INS.FILETT.M8 ACC.C TESTA L18	
13	2	60100150 VITE BUTTON M6x16 ZB	
14	2	60200250 DADO ESAG.FLANG.ZIGRINAT.M6 ZB	

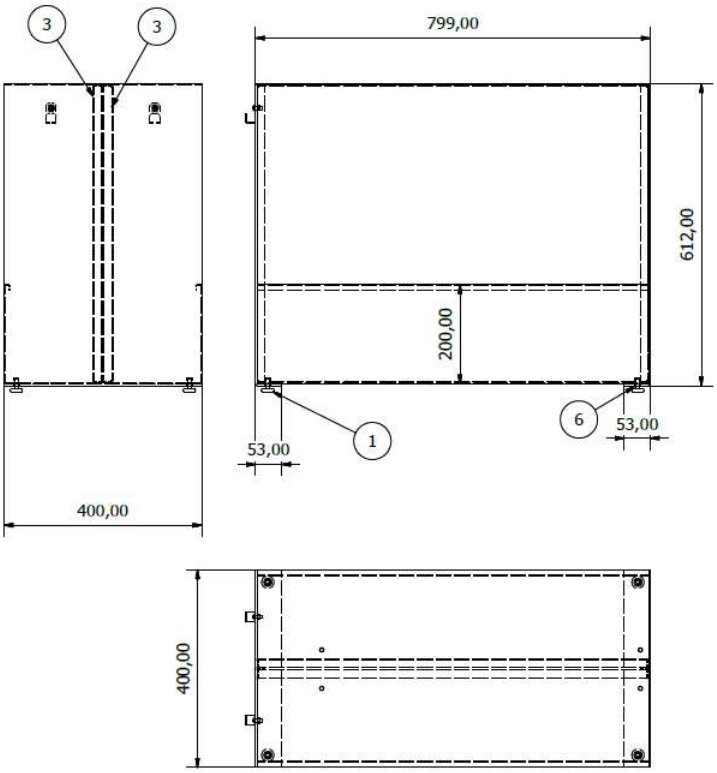

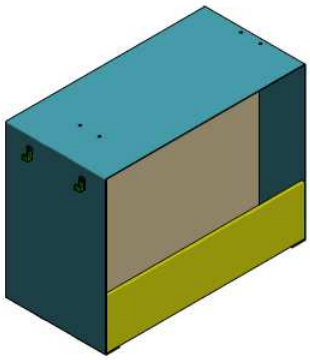

Modulo per Contenitore Laterale sospeso

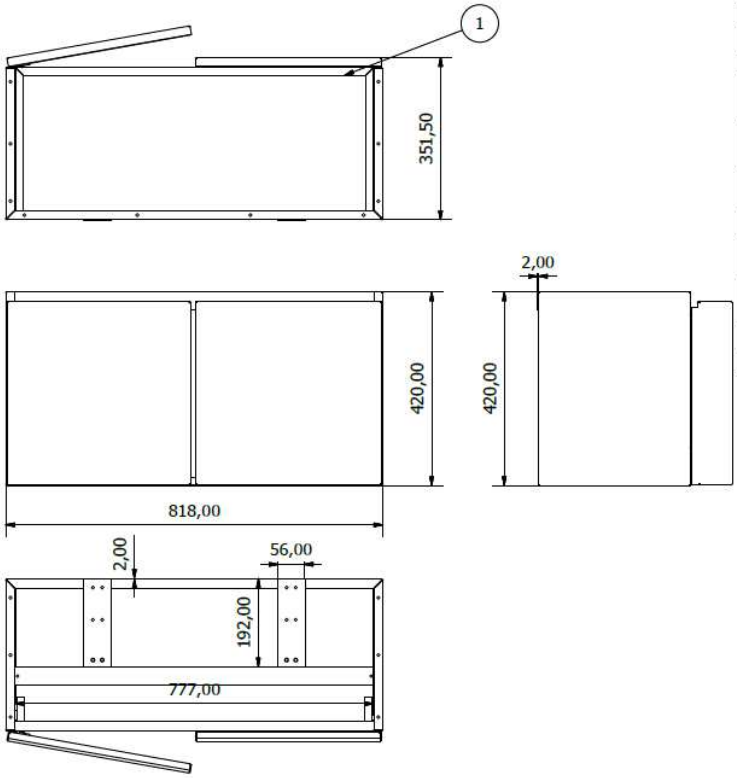

ELENCO PARTI			
ELEMENTO	QTÀ	NUMERO PARTE	DESCRIZIONE
1	1	Fondo Mobile 815x348	
2	1	Traversa Superiore Mobile 815x348	
3	2	Innesto40x40x150 x mobile	
4	1	Traversa Rinforzo fissagg mobile 815x348	
5	1	Anta SX mobile sospeso	
6	1	Fianco laterale SX interno mobile	
7	1	Fianco lateraleDX interno mobile	
8	1	Anta DX mobile sospeso	
9	1	Semimobile sospeso	

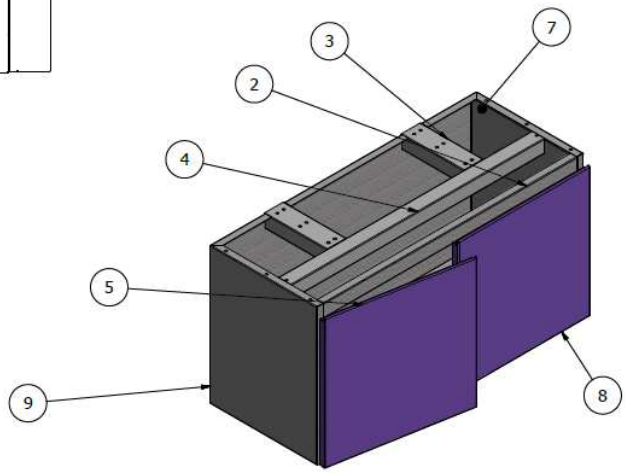

Verniciatura

Tutte le parti metalliche sono verniciate con polveri epossidiche senza l'ausilio di metalli pesanti*: i pezzi in lavorazione vengono ricoperti di polvere verniciante a base di resine epossidiche che aderiscono al metallo per effetto elettrostatico, sono poi passati in un forno dove, a causa della temperatura il rivestimento prima fonde e poi polimerizza creando uno strato aderente.*

La struttura metallica è disponibile di serie in finitura bianco Ral 9003 effetto opaco liscio oppure in finitura Antracite effetto opaco leggermente setato.

Screen frontali

Gli screen frontali hanno altezza pari a 40 cm e sono disponibili nelle lughezze 160,140,120, 100, 80 e 60 cm. Sono prodotti in conglomerato ligneo spessore 18 mm rivestito in tessuto ignifugo e sono disponibili anche con elastici atti a trattenere fogli e appunti e con tasche porta giornali.

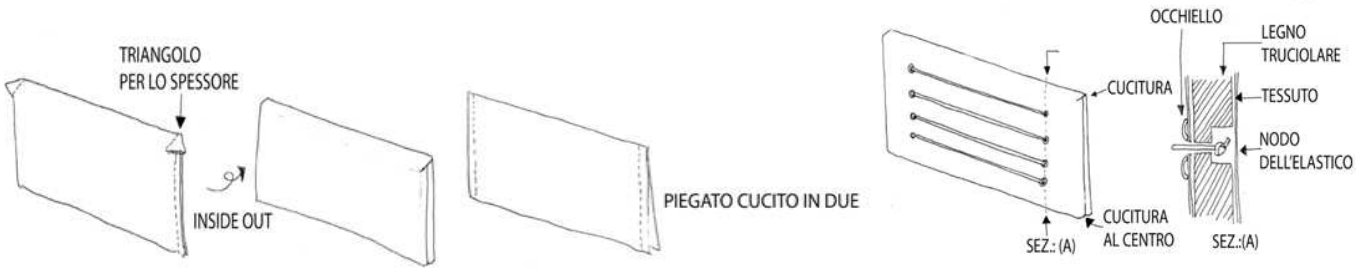

Si appendono, mediante appositi ganci avvitati sul retro, alla barra portaoggetti del secondo livello, barra alla quale è stato preventivamente assemblato il relativo supporto screen. Il sistema di pannelli è stato concepito bifronte e modulare e per integrarsi al charger box in metallo che si appende alla medesima barra porta oggetti: <u>sui due fronti contrapposti di un'unica barra porta oggetti si appendono configurazioni e tipologie di frontal screen differenti tra loro</u>.

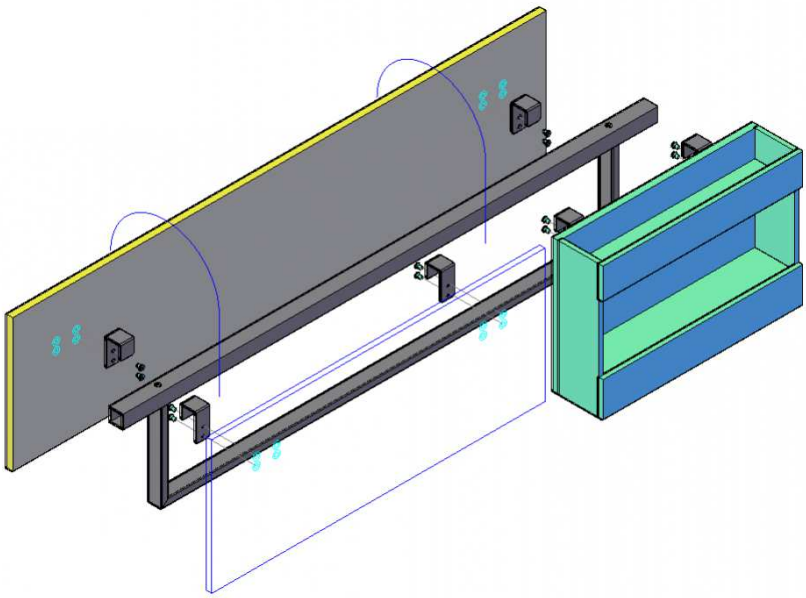

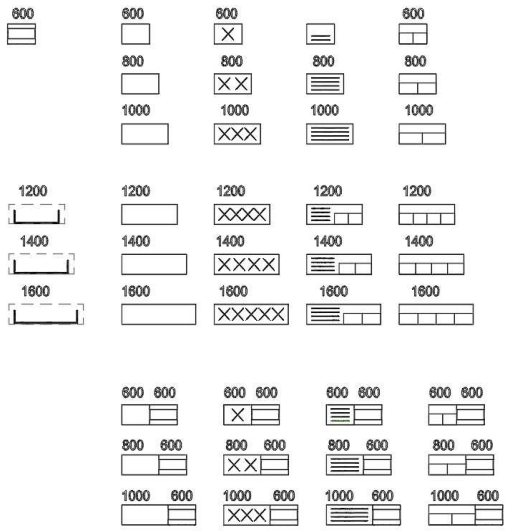

Divani

Sono disponibili due gamme di divani modulari e componibili: una con moduli larghezza 80 cm ed un'altra con moduli larghezza 60 cm. Per entrambe le larghezze sono presenti l'elemento con bracciolo destro, l'elemento centrale e l'elemento con bracciolo sinistro.

La profondità è di 80 cm cioè pari a quella dei piani di lavoro, l'altezza e 73.5 cm cioè pari all'altezza dei piano scrivania. Questo permette di rispettare gli allineamenti quando i divani sono elemento costituente la composizione.

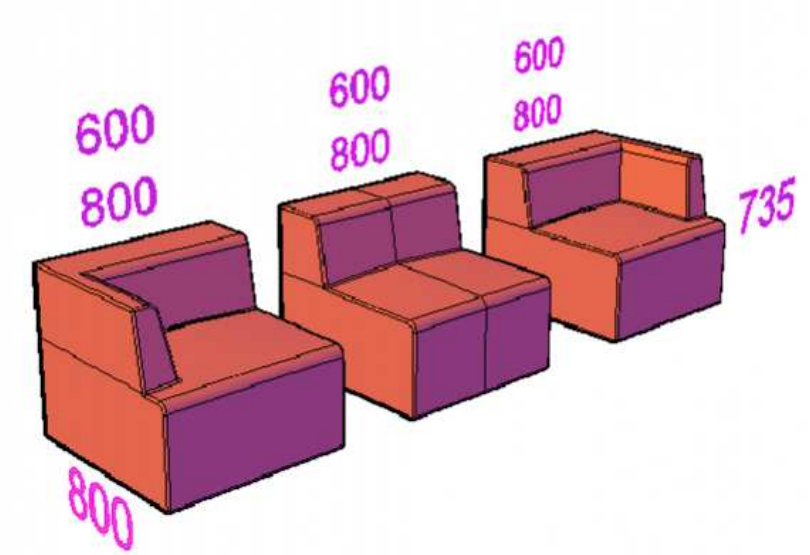

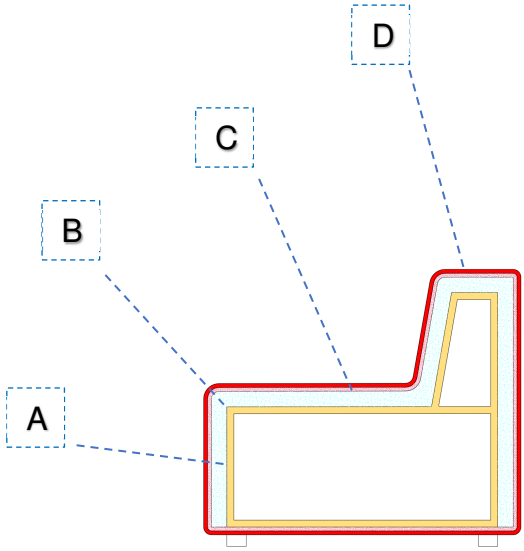

A Struttura in conglomerato ligneo spess. 18 mm
B strato in gomma densità 40 Kg/mc
C strato in resinato con vellutino bianco densità 100g/mq
D rivestimento esterno in tessuto ignifugo

Elementi di larghezza diversa possono anche essere composti tra loro : due divanetti da 80 affiancati hanno la stessa dimensione di un piano di lavoro da 160 cm; un divanetto da 80 affiancato ad uno con larghezza 60 cm raggiungono la dimensione di un piano di lavoro da 140 cm, infine due divanetti da 60 cm affiancati hanno la stessa dimensione di un piano di lavoro da 120 cm

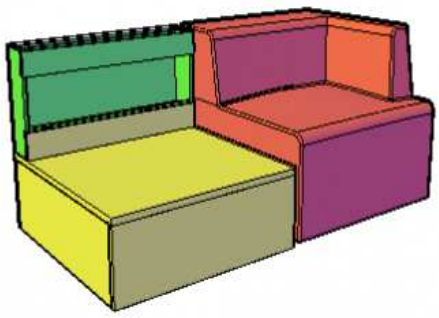

Il sofa table ed in relativo charger box hanno larghezza pari a 80 cm e sono componibili con entrambe le larghezze dei divani.

Schemi Dimensionali

H1

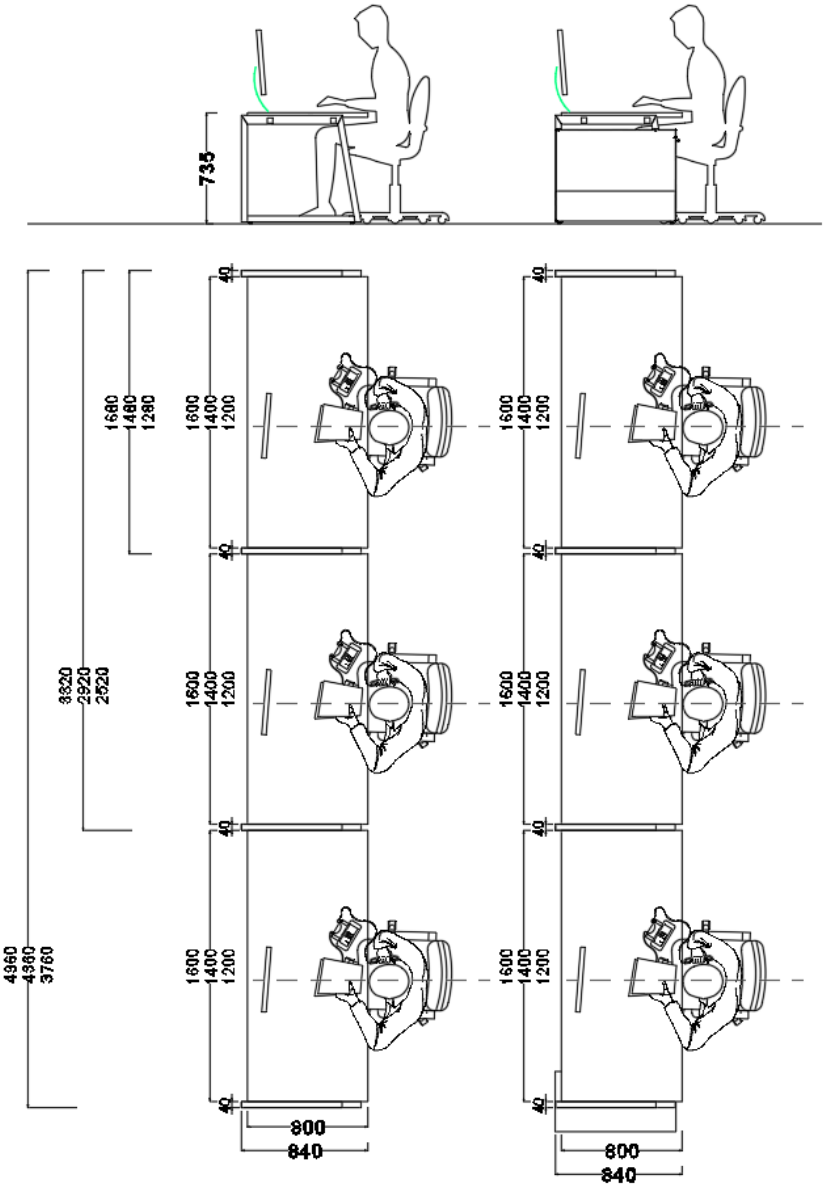

H1S

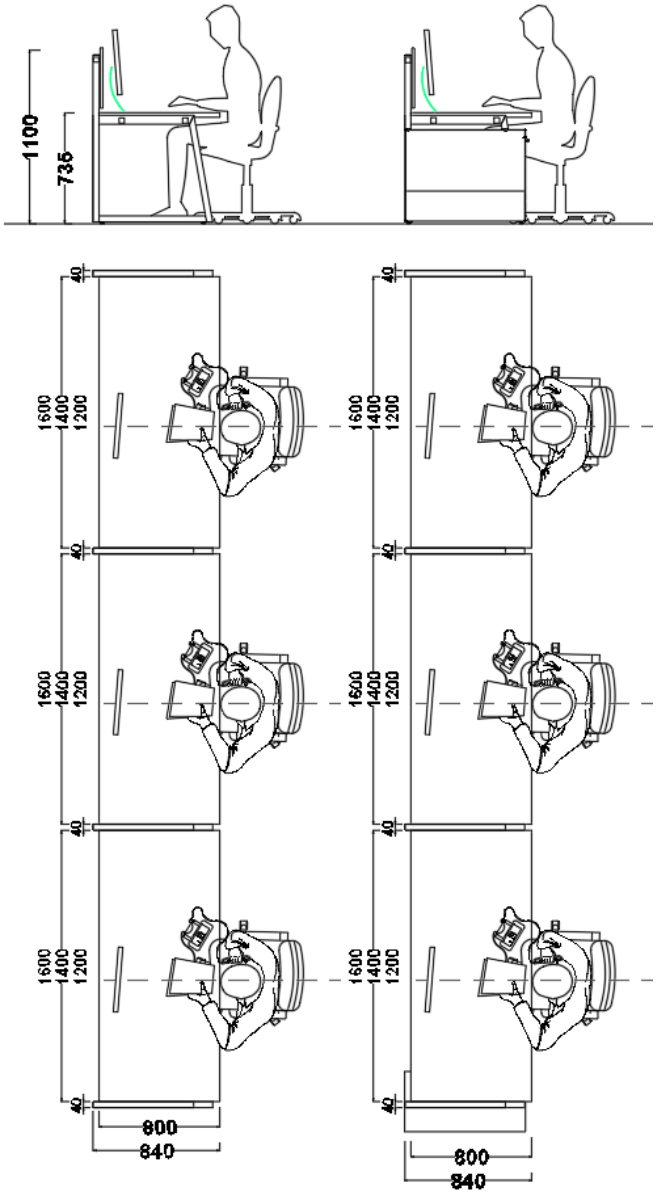

H1

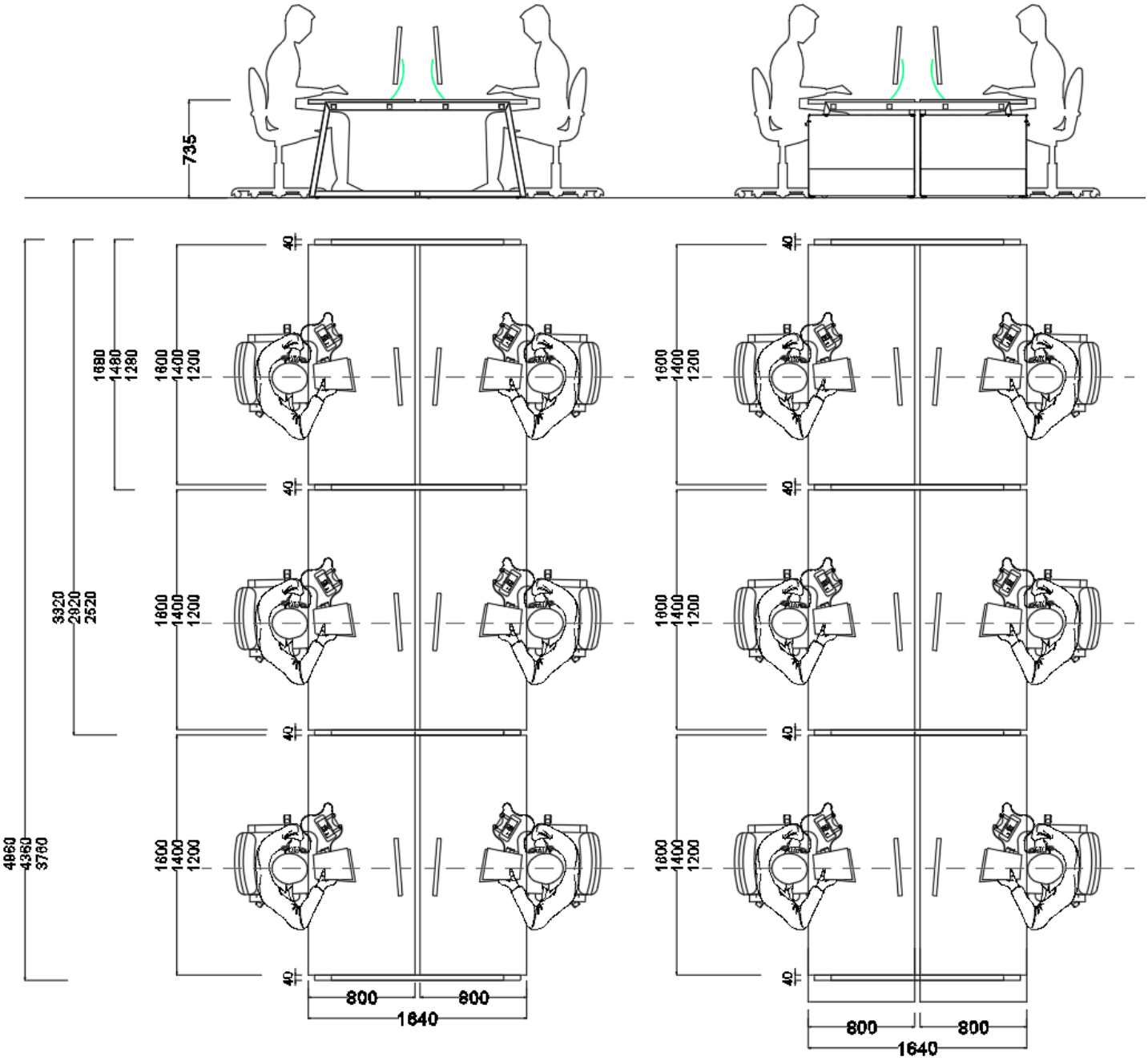
735
1680
1480
1280
3320
2920
2520
4960
4360
3760
1600
1400
1200
40
800
1640

H1S

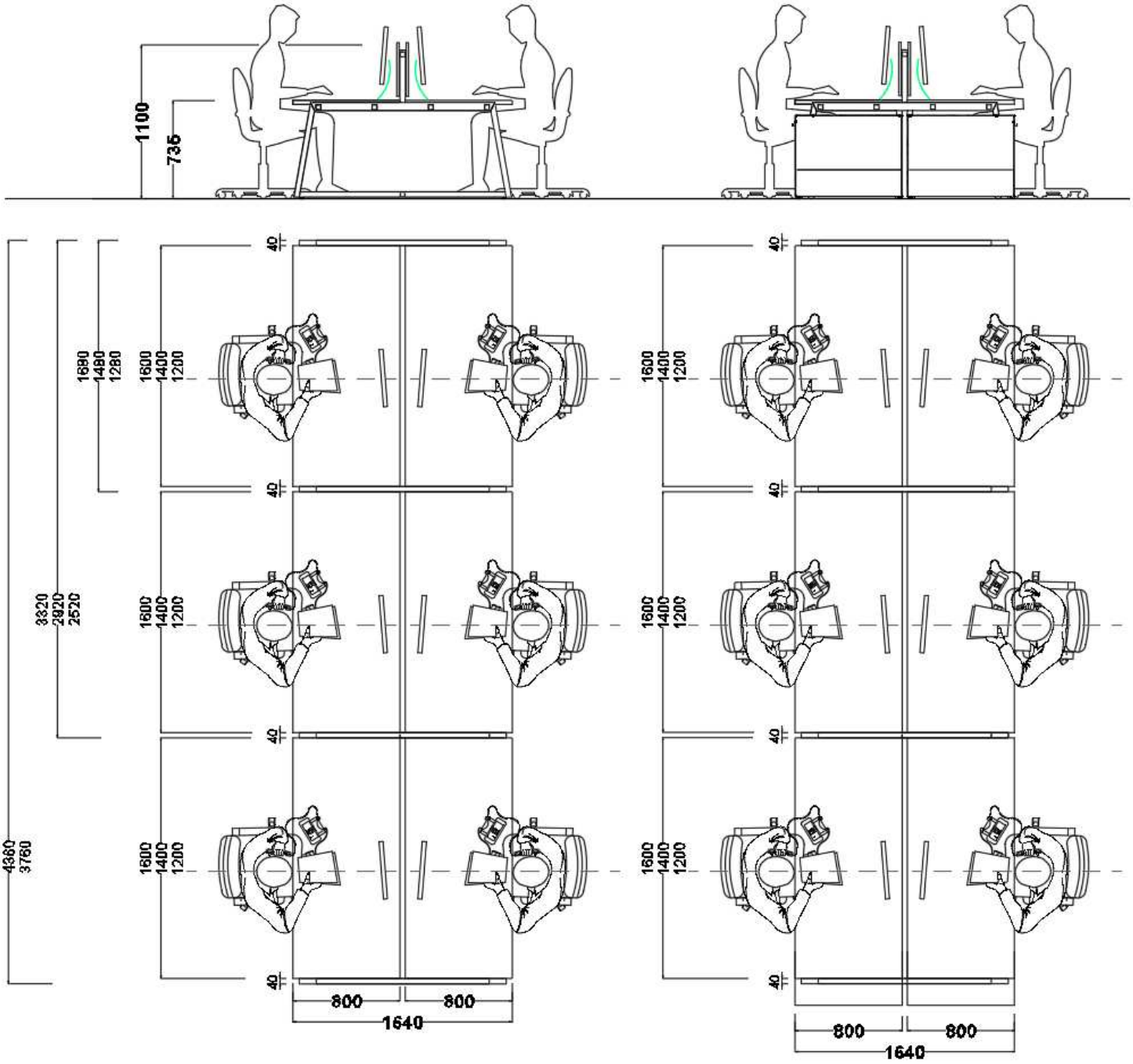
1100
735
1690
1480
1280
3320
2920
2520
4960
4360
3760
1600
1400
1200
40
800
800
1640

H2

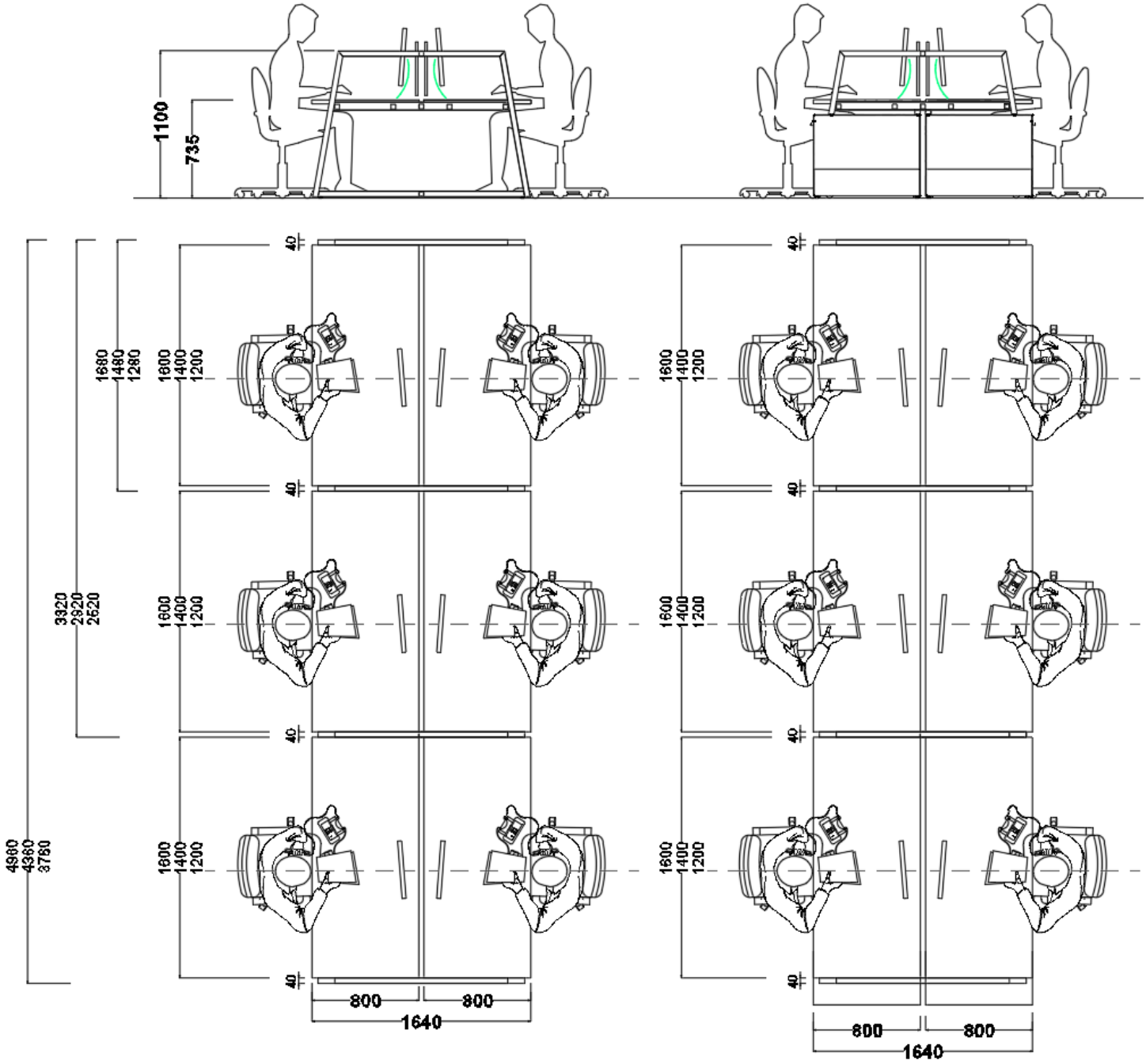
1100
735
1680
1480
1280
1600
1400
1200
3320
2920
2520
4960
4360
3760
40
800
800
1640

H2S

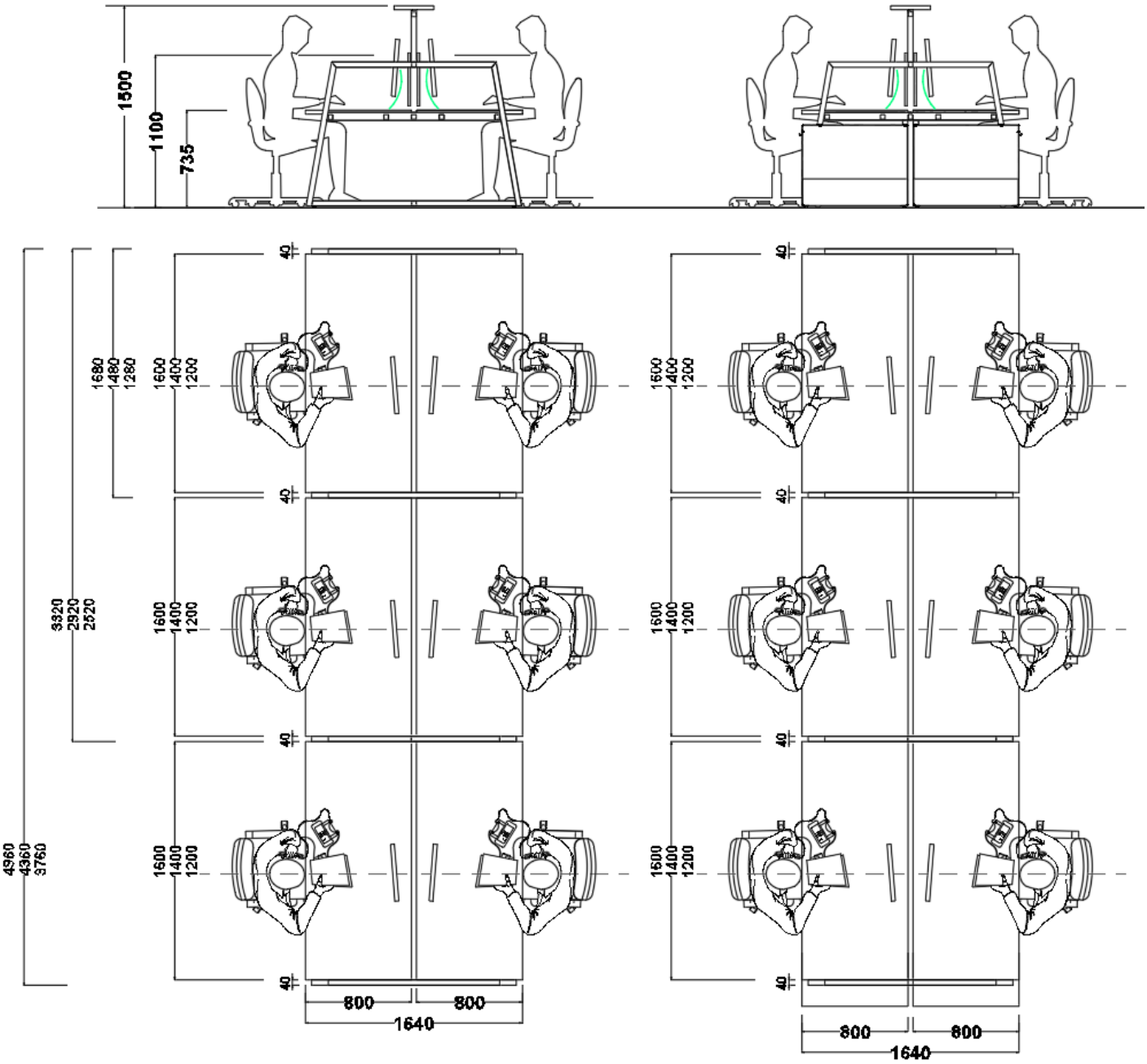
1500
1100
735
1680
1480
1280
1600
1400
1200
3320
2920
2520
4960
4360
3760
40
800
800
1640

H4

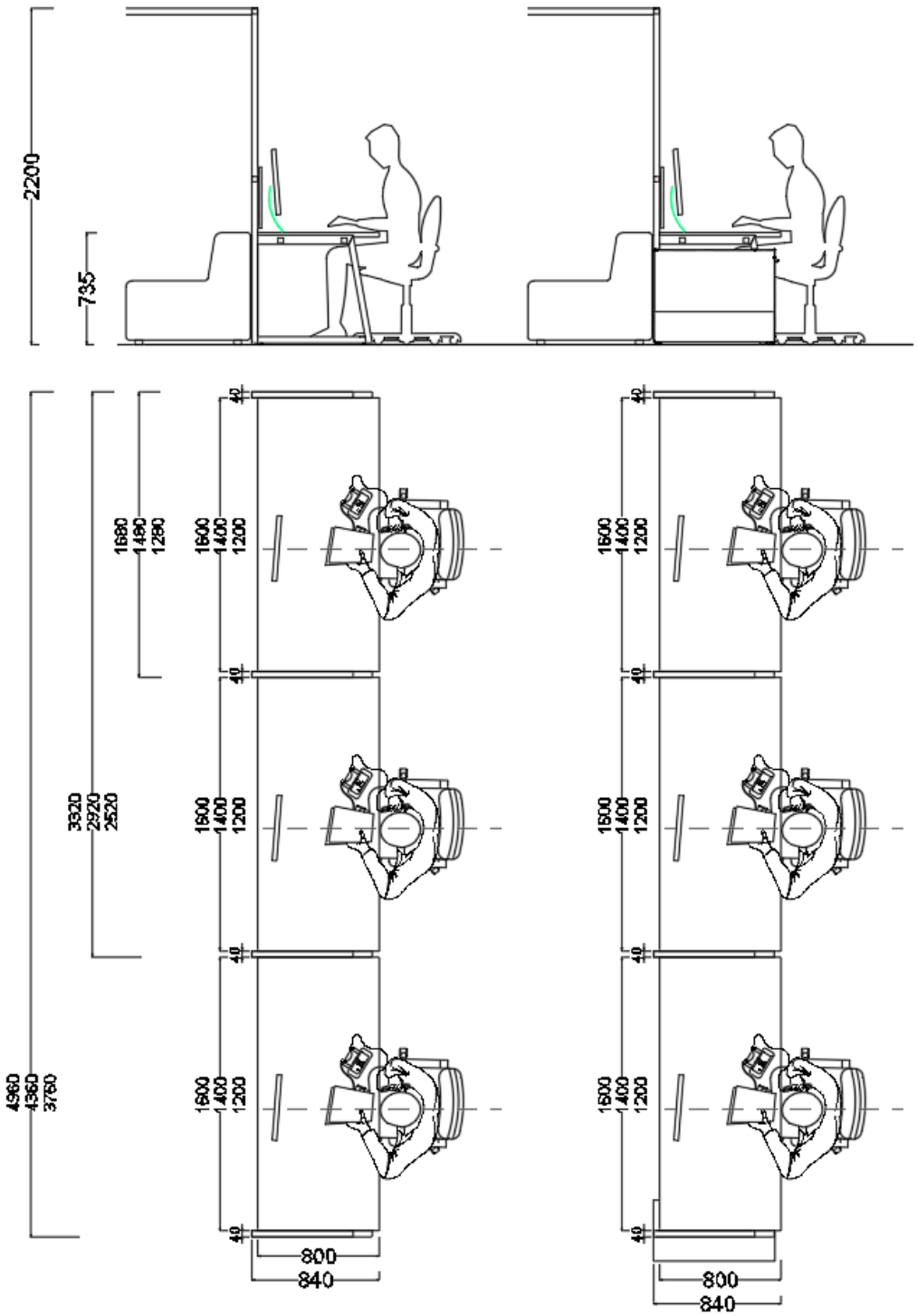
2200
735
4960
4360
3760
3920
2920
2520
1680
1480
1280
1600
1400
1200
40
800
840

H4

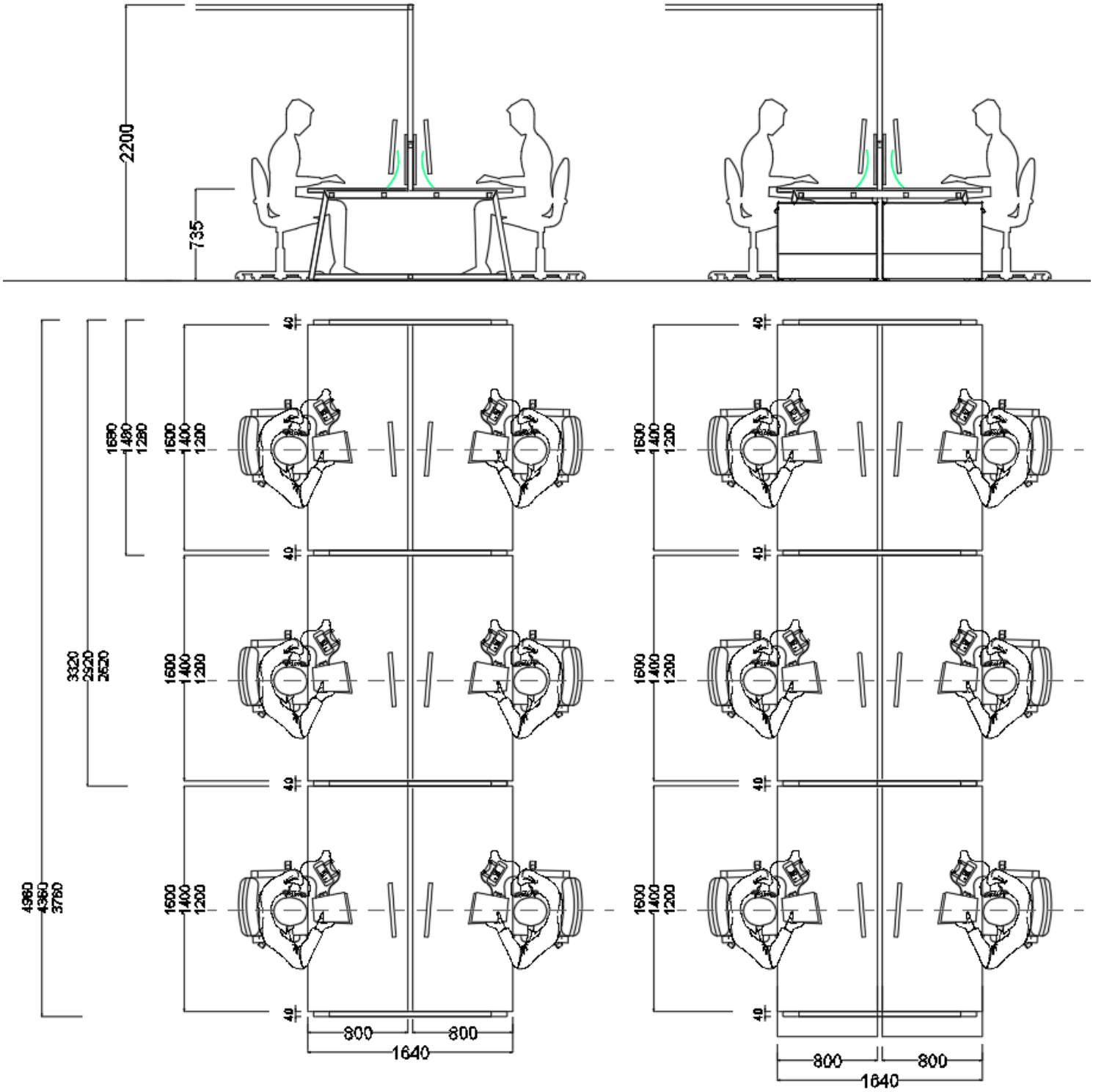
2200
735
1680
1480
1280
1600
1400
1200
3320
2920
2520
4960
4360
3760
40
800
800
1640

Descrizione della Sequenza di montaggio

A Le gambe metalliche vengono prodotte con impronte pre-tagliate nei punti in cui è possibile assemblare a loro travi e barre porta oggetti. Questa modalità produttiva le rende in origine indifferentemente terminali oppure condivise.

B A seconda della configurazione da montare, durante le operazioni di posa, i montatori provvedono a staccare dalle gambe metalliche solo le porzioni di materiale nei punti in cui andranno effettivamente inseriti gli innesti di giunzione.

C Una volta predisposte le gambe in modo opportuno vengono assemblati alle gambe gli innesti terminali e centrali, oppure un mix delle due tipologie in relazione alla configurazione da motare.

D Assemblati gli innesti alle gambe si procede col montaggio delle coppie travi e delle barre portaoggetti che si infilano sugli innesti e poi si avvitano a questi.

E **Il montaggio della struttura metallica deve quindi avviene in sequenza** partendo da una gamba terminale e procedendo con gruppi di travi e barre portaoggetti alternate a gambe condivise. La sequenza termina con la seconda gamba terminale, alla quale eventualmente si aggiunge la penisola terminale o il contenitore laterale sospeso se richiesto.

F La giunzione delle componenti metalliche tra loro avviene mediante Viti Button 6MAx16 oppure con viti TSPEI 6MAx25 e 6MAx50 a seconda degli elementi che si devono rendere solidali tra loro. *Questo è possibile perché, ove necessario, all'interno delle componenti metalliche sono saldati inserti filettati atti al riscontro delle viti, oppure, in modo analogo, dove occorre, sono previsti fori passanti per il fissaggio degli elementi tra loro.*

G Terminato il montaggio della struttura di provvede al perfezionamento della sua ubicazione definitiva e al livellamento al suolo mediante i piedini regolabili.

H Resta solidale tutta la struttura di provvede ad avviate alle coppie di travi degli eventuali articoli accessori quali i marsupi passacavi sotto piano e le staffe scorrimento piani.

I Si fissano successivamente, mediante viti TIBEI M6X10, i piani di lavoro alle coppie di travi (oppure alle staffe scorrimento piani se previste) e le mensole alle barre portaoggetti.
Questo è possibile perché, in fase produttiva, nelle componenti in melaminico quali piani di lavoro, piani tavoli riunione, mensole, top ecc, vengono incassate delle bussole filettate in zama che ne permettono il fissaggio alla struttura metallica.

L Successivamente si appendono alle barre porta oggetti gli screen frontali ed i charger box ai quali sono stati preventivamente avvitati sul retro gli appositi ganci.

M Se previsti vengono infilati nei vani lasciati liberi a tale scopo i divanetti e il coffe table con relativo charger box.

N Si completa il tutto agganciando dove desiderato gli accessori riposizionabili in metallo, ganci portaborse, mensoline ecc ecc.

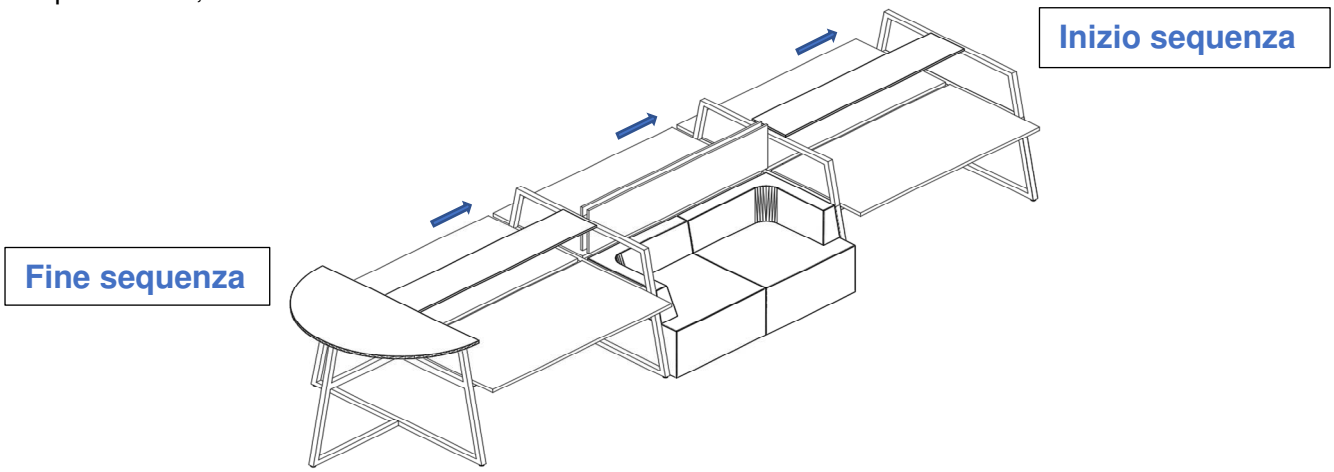

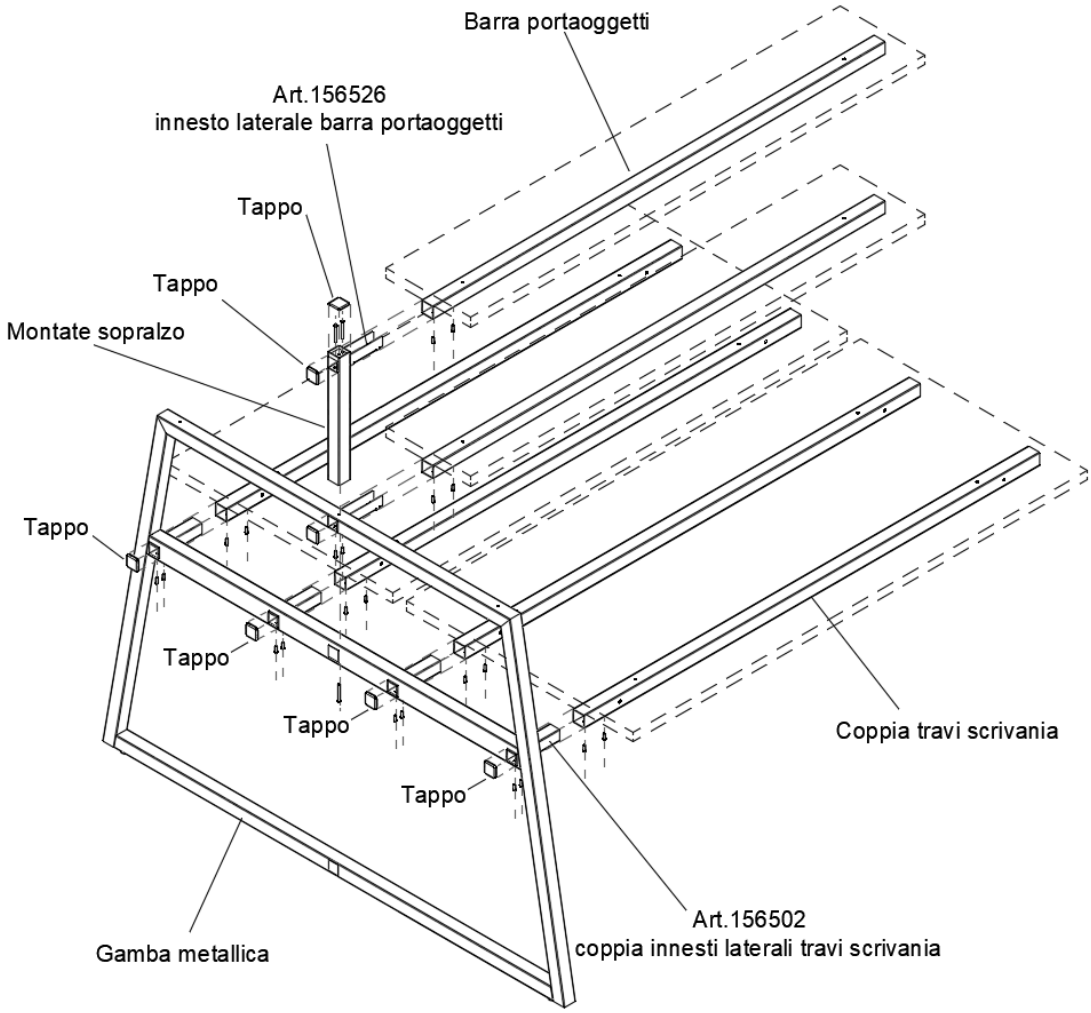
Barra portaoggetti
Art.156526
innesto laterale barra portaoggetti
Tappo
Tappo
Montate sopralzo
Tappo
Tappo
Tappo
Tappo
Coppia travi scrivania
Gamba metallica
Art.156502
coppia innesti laterali travi scrivania

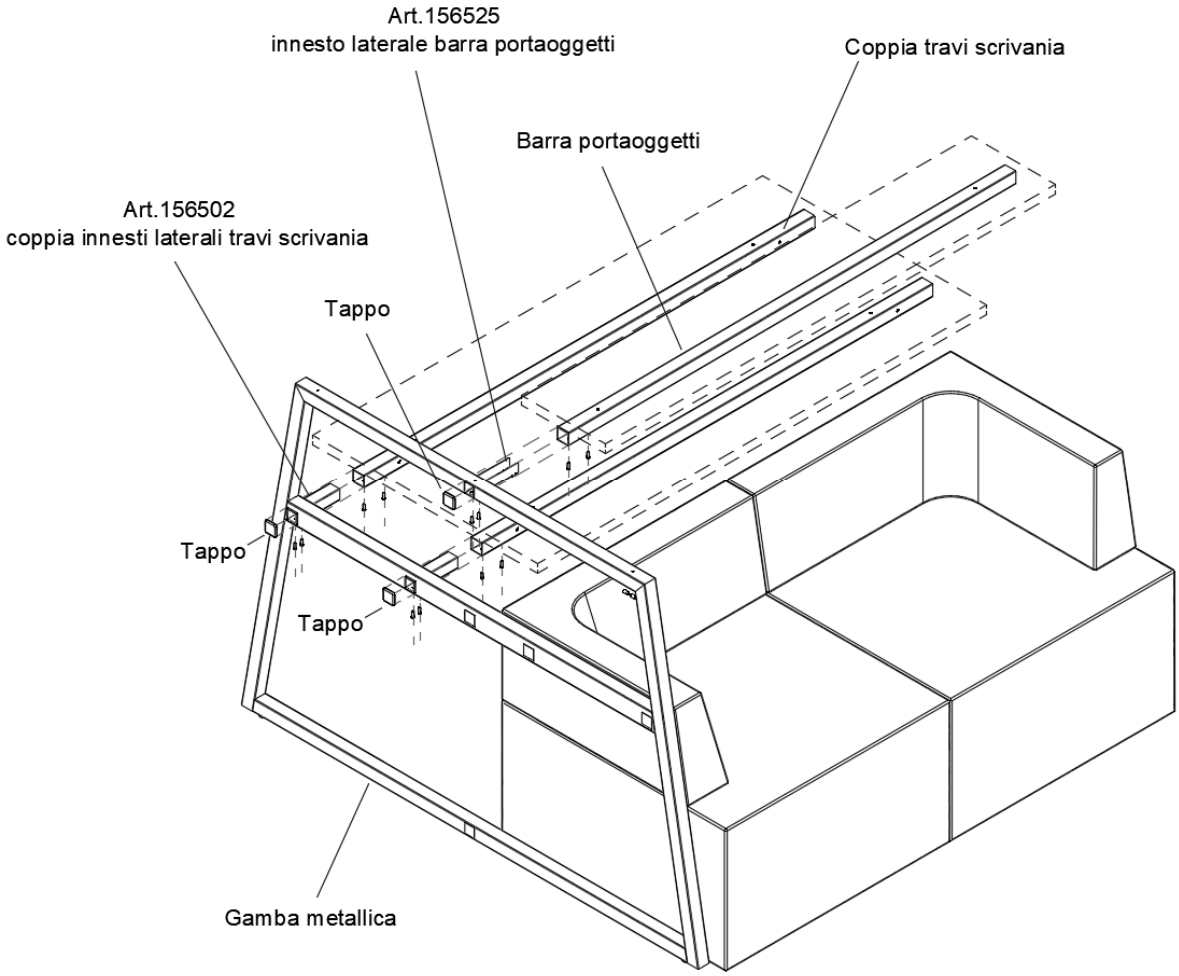
Art.156525
innesto laterale barra portaoggetti
Coppia travi scrivania
Barra portaoggetti
Art.156502
coppia innesti laterali travi scrivania
Tappo
Tappo
Tappo
Gamba metallica

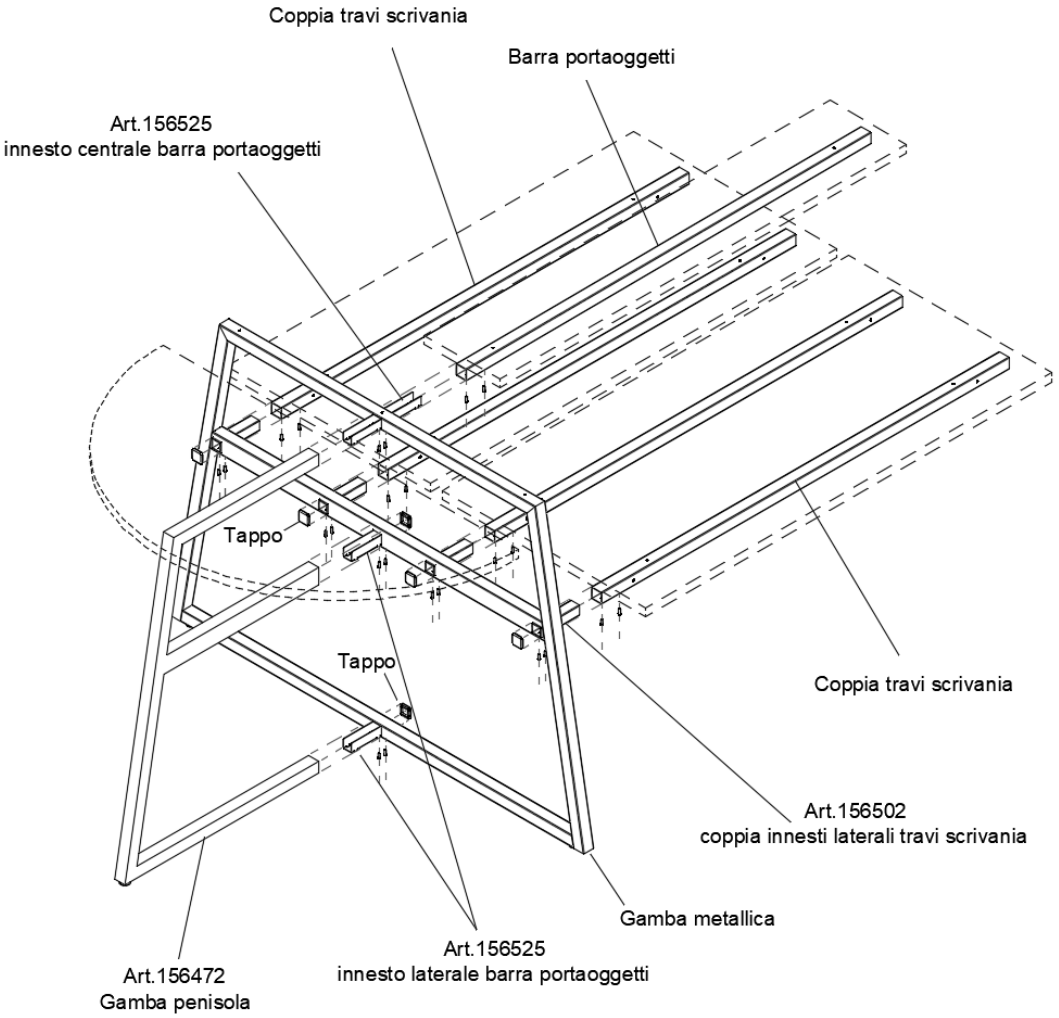
Coppia travi scrivania
Barra portaoggetti
Art.156525
innesto centrale barra portaoggetti
Tappo
Tappo
Coppia travi scrivania
Art.156502
coppia innesti laterali travi scrivania
Gamba metallica
Art.156525
innesto laterale barra portaoggetti
Art.156472
Gamba penisola

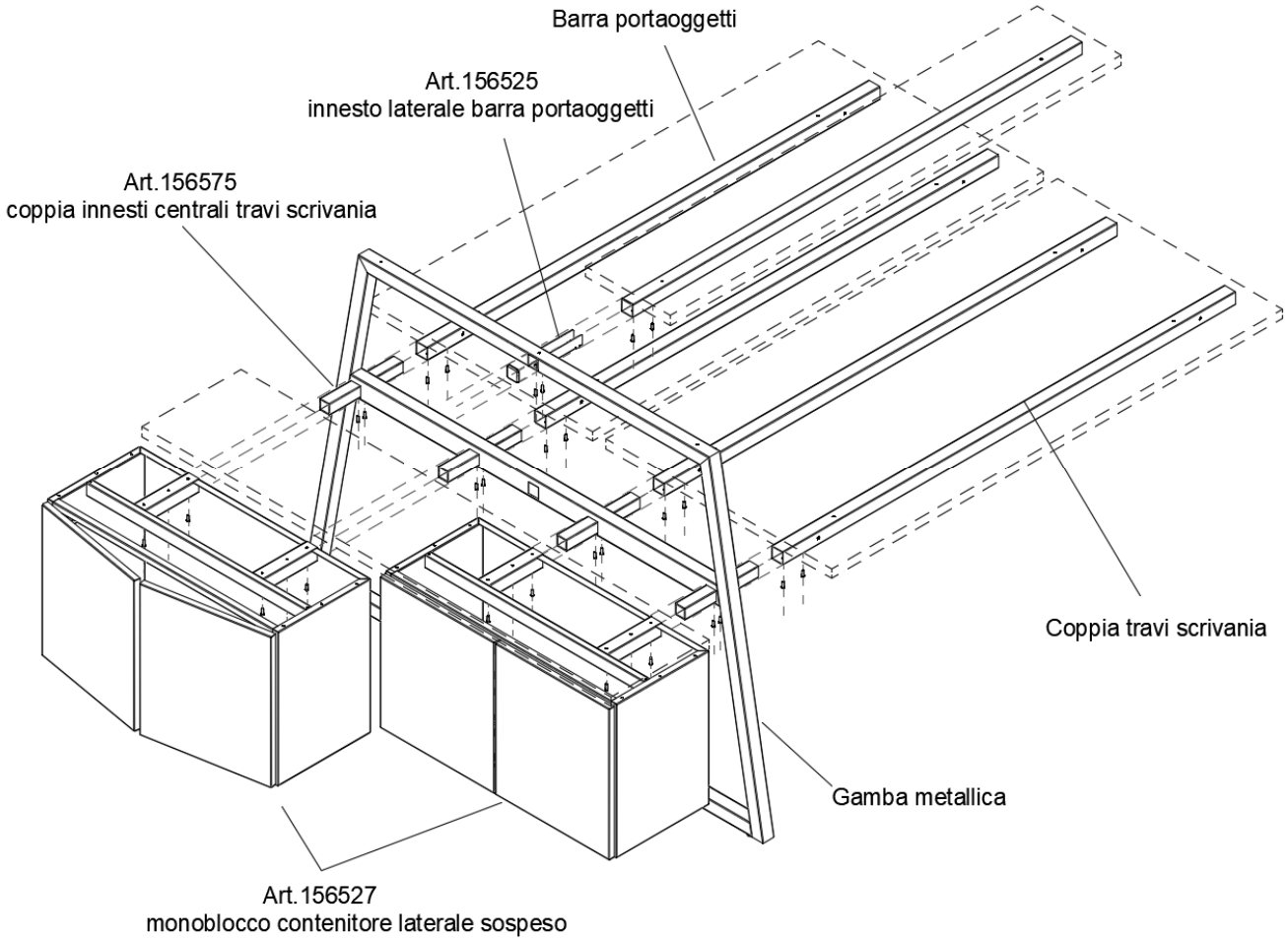
Barra portaoggetti
Art.156525
innesto laterale barra portaoggetti
Art.156575
coppia innesti centrali travi scrivania
Coppia travi scrivania
Gamba metallica
Art.156527
monoblocco contenitore laterale sospeso

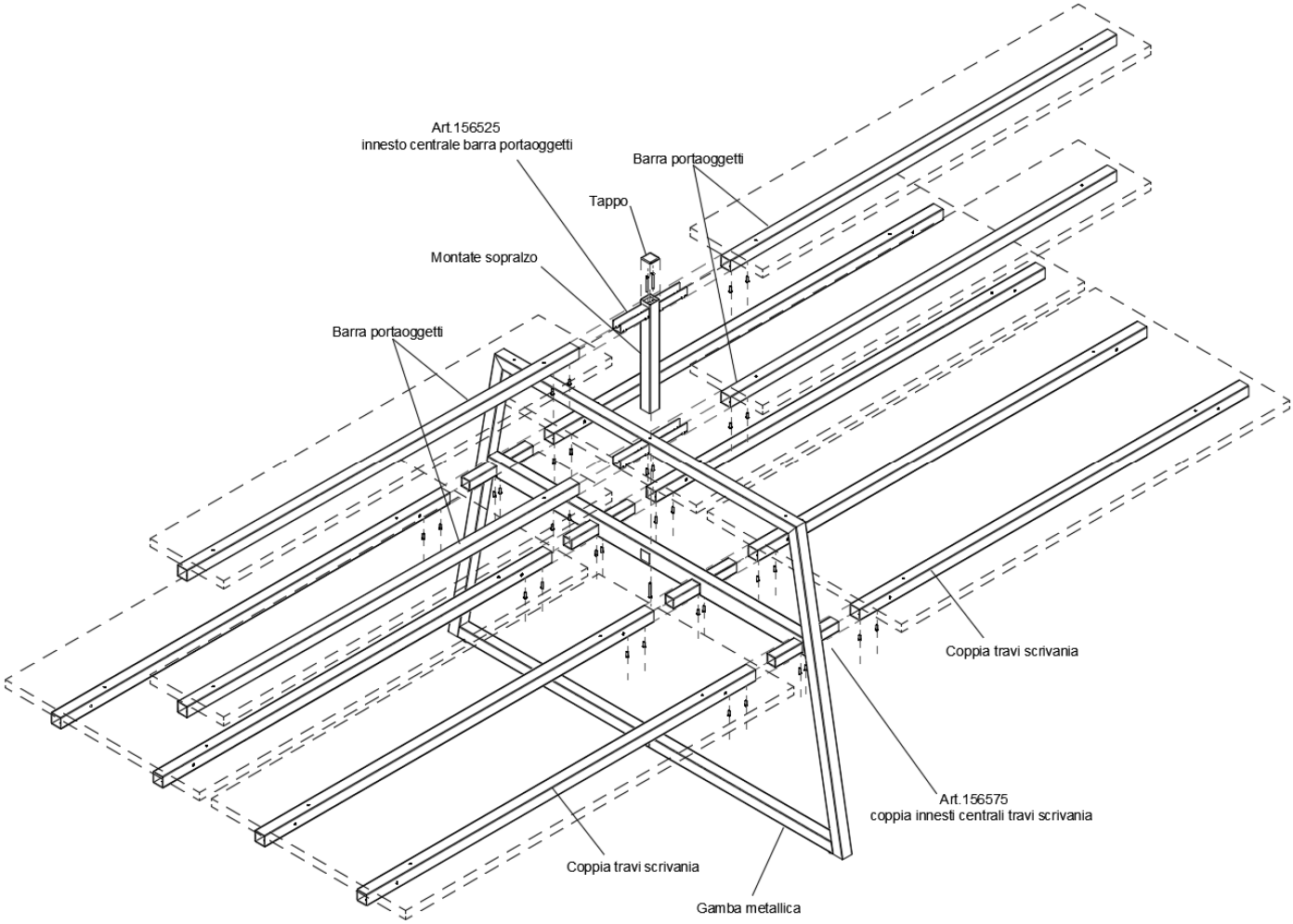

FUSION : Piani scorrevoli - marsupio portacavi sottopiano / disegni esplicativi

Art. 156536 coppia staffe scorrimento piani

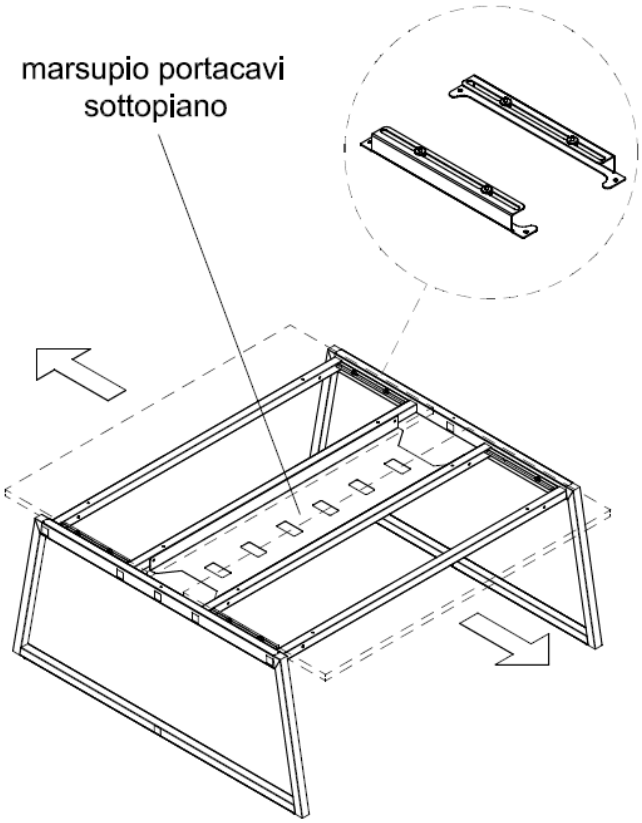

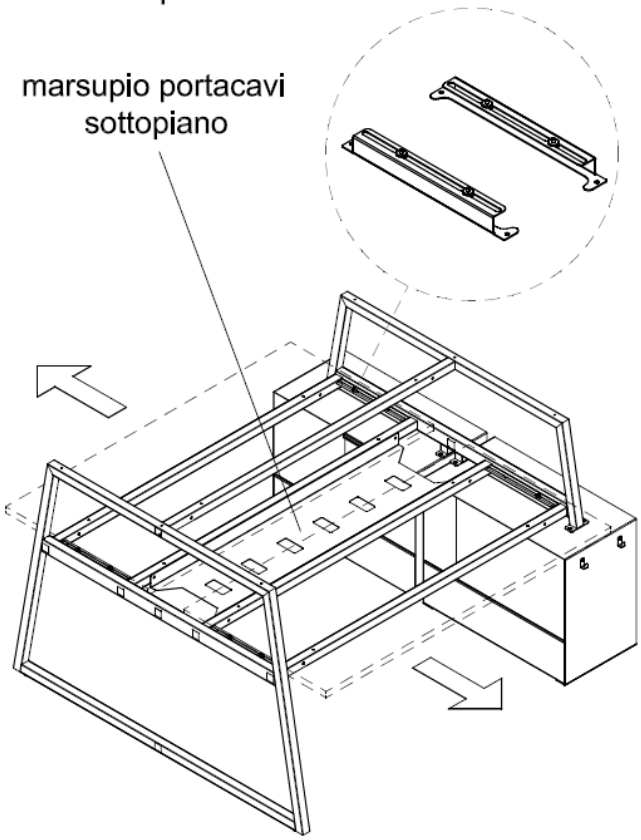

FUSION: Box storage - disegni esplicativi

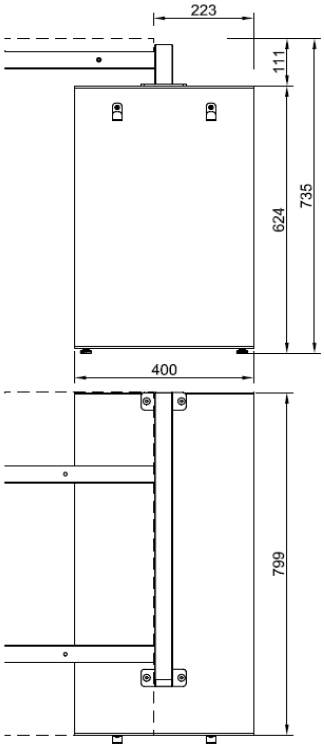

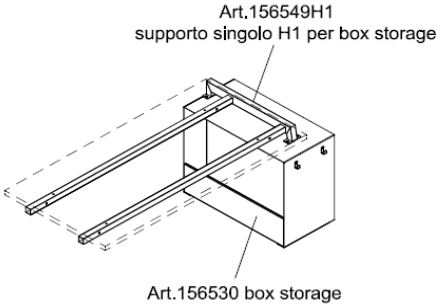

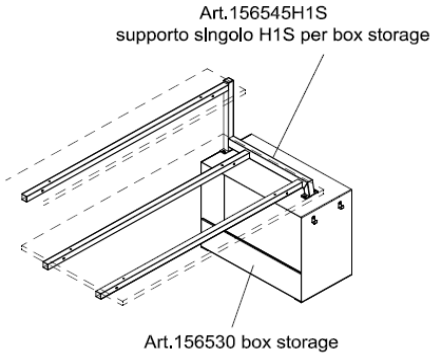

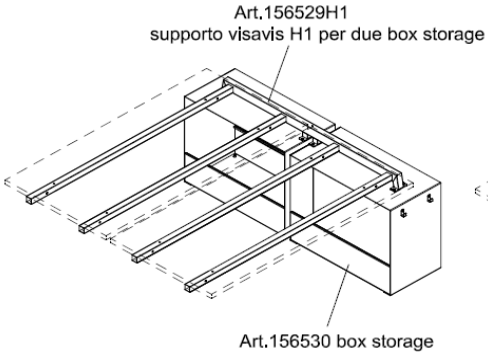

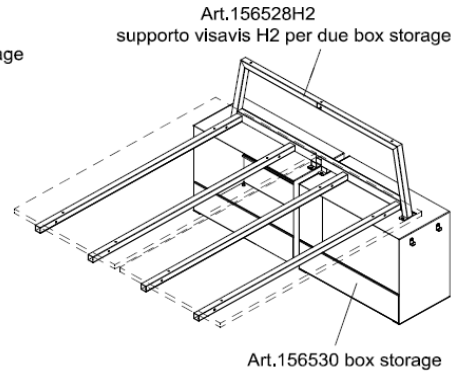

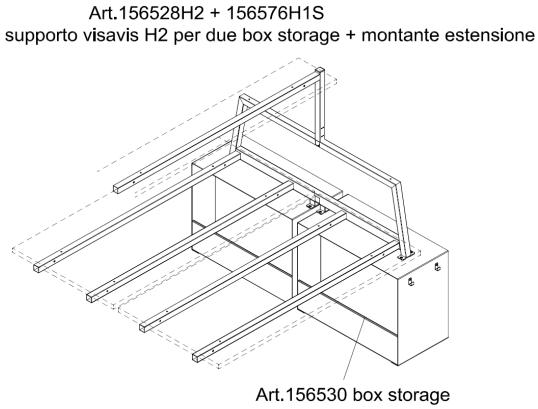

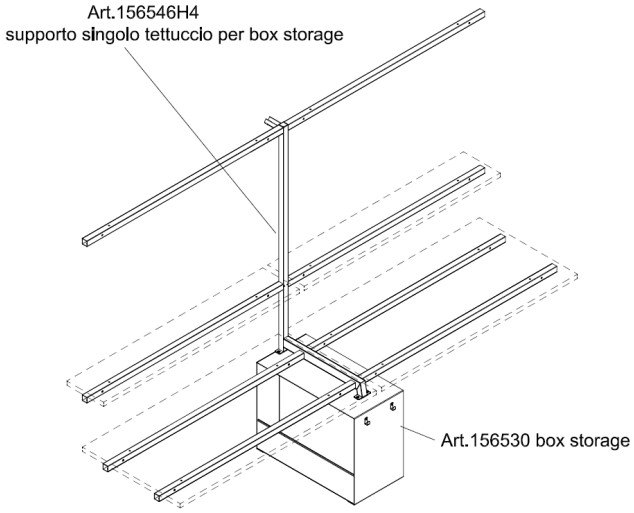

FUSION: Carter magnetico passacavi - disegni esplicativi

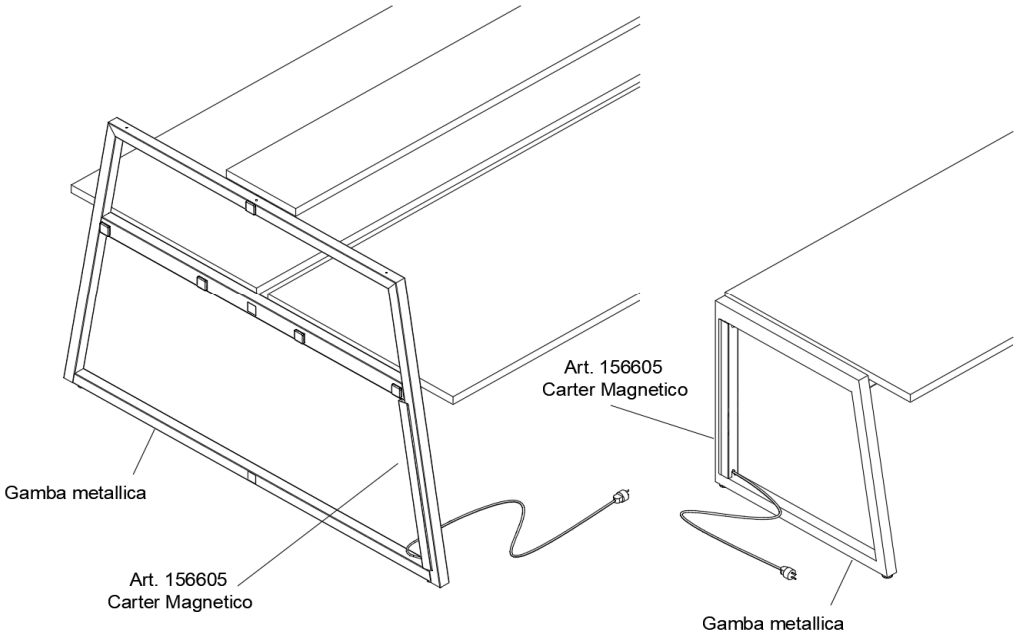

FUSION: spiegazione utilizzo divanetti

Nota: fare attenzione alla corretta dimensione dei divanetti da inserire nelle composizioni a listino

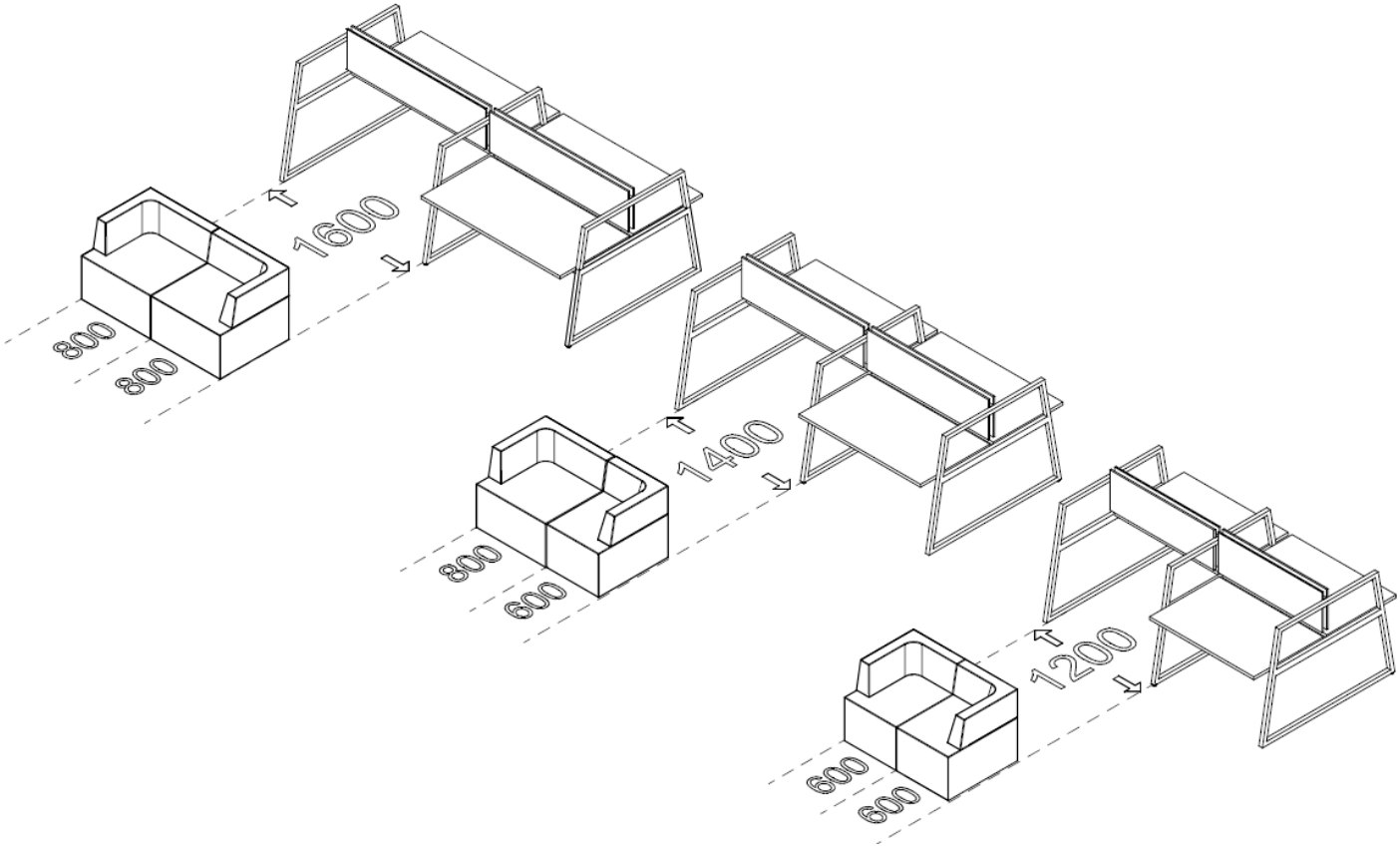

FUSION: spiegazione utilizzo charger box L.800 + coffe table

Nota:

nelle configurazioni con divanetti al posto di un elemento da L.80 possono essere inseriti coffe table + charger box

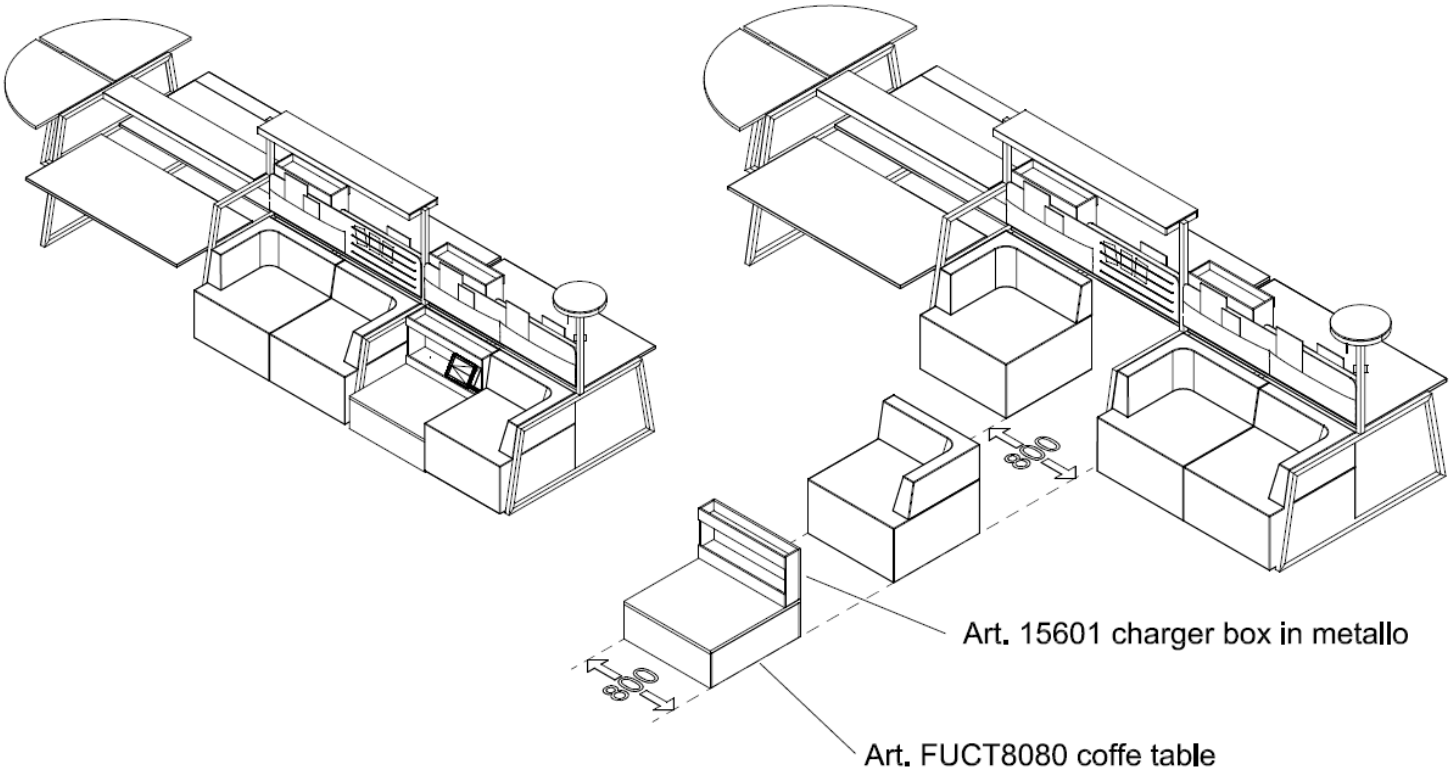

Sistemi di cablaggio ed elettrificazione:

Il **Cablaggio Orizzontale** avviene mediante l'impiego di **marsupi passacavo sottopiano** centrali condivisi tra le due postazioni contrapposte.

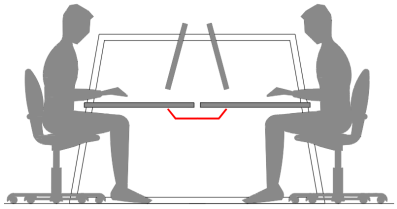

L'elettrificazione delle attrezzature stanziali sulle postazioni operative può avvenire in modo molto semplice e flessibile posizionando multiprese ed hub di connessione di rete all'interno del marsupio passacavo.

L'eventuale utilizzo delle **staffe di scorrimento piani** rende più agevole il cablaggio aumentando lo spazio di accesso alle sottostanti multiprese.

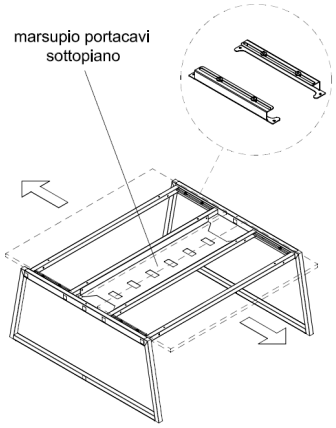

Il **Cablaggio Verticale** può avvenire utilizzando i **carter magnetici**, che si rendono solidali alla struttura, oppure mediante l'utilizzo delle **vertebre flessibili** mod. Elix con fissaggio sottopiano.

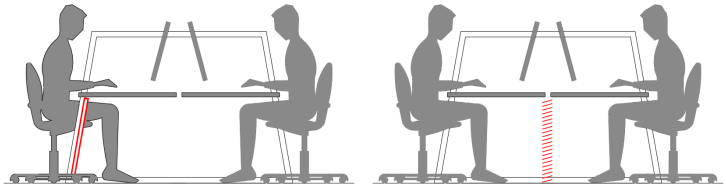

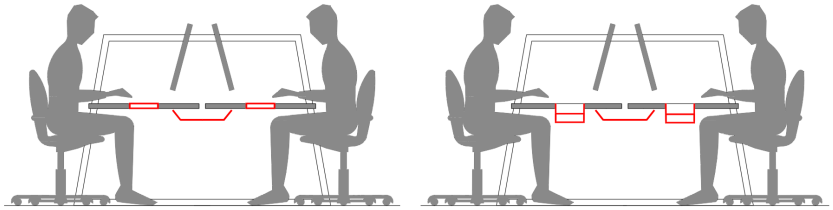

Un **secondo sistema di elettrificazione, opzionale ed integrativo rispetto al precedente**, prevede l'utilizzo di piani di lavoro opportunamente forati per poter ospitare un sistema Top Acces a scelta tra i **passacavi Exit** e le **mutiprese Versaflap.**

I **piani di lavoro con foro**, **prodotti su riferimento cliente**, atti a realizzare il sistema di elettrificazione opzionale, **possono essere montati indifferentemente in configurazione dx oppure sx.**
Su composizioni già installate maestranze del cliente possono eventualmente praticare, in base allo schema riportato a lato, sui piani standard i fori necessari mediante l'uso di un seghetto alternativo

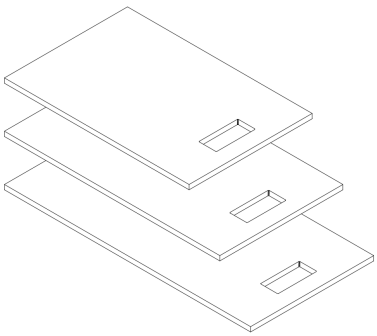

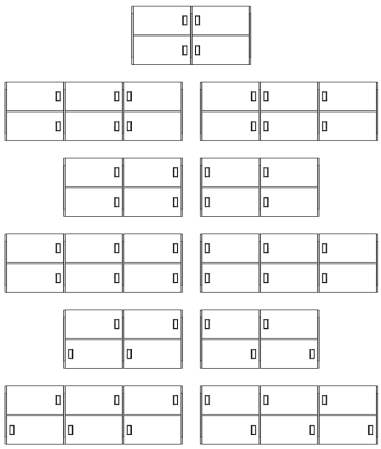

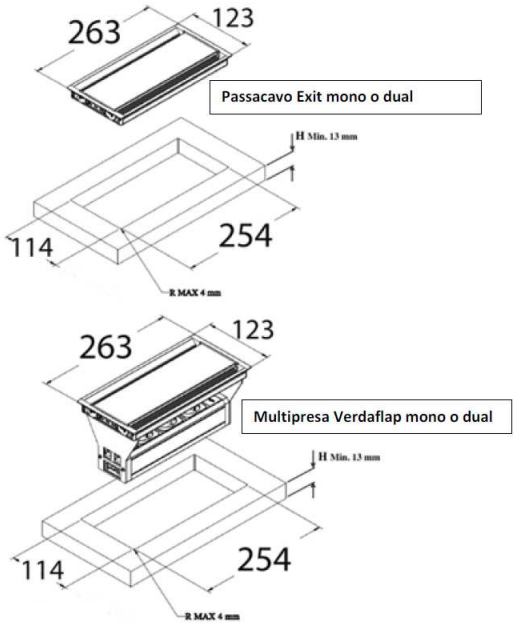

Le multiprese Versaflap di serie hanno sotto riportata:
2 prese unel + 2 usb recharge + 2 Rj45 cat. 6.

A richiesta si possono avere configurazioni diverse a scelta tra quelle presenti sul listino Elettrificazione di Centrufficio Loreto

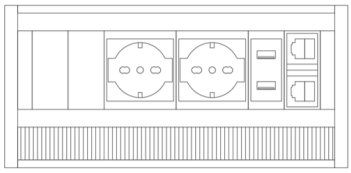

2 unel(schuko) 2 usb recharge + 2 Rj45 cat 6

Le multiprese possono essere alimentate singolarmente mediante il **cavo di alimentazione elettrica** oppure in modo seriale attraverso il **cavo di connessione elettrica.**

In questo secondo caso una prima multipresa avrà inserito sia il cavo di alimentazione elettrica che il cavo di connessione che raggiungerà la seconda multipresa. Un secondo cavo di connessione collegherà la seconda multipresa ad una terza e così via.

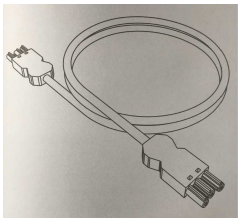

Per il gruppo di mutiprese connesse tra loro esisterà quindi un'unica discesa di alimentazione elettrica da allacciare alla rete.

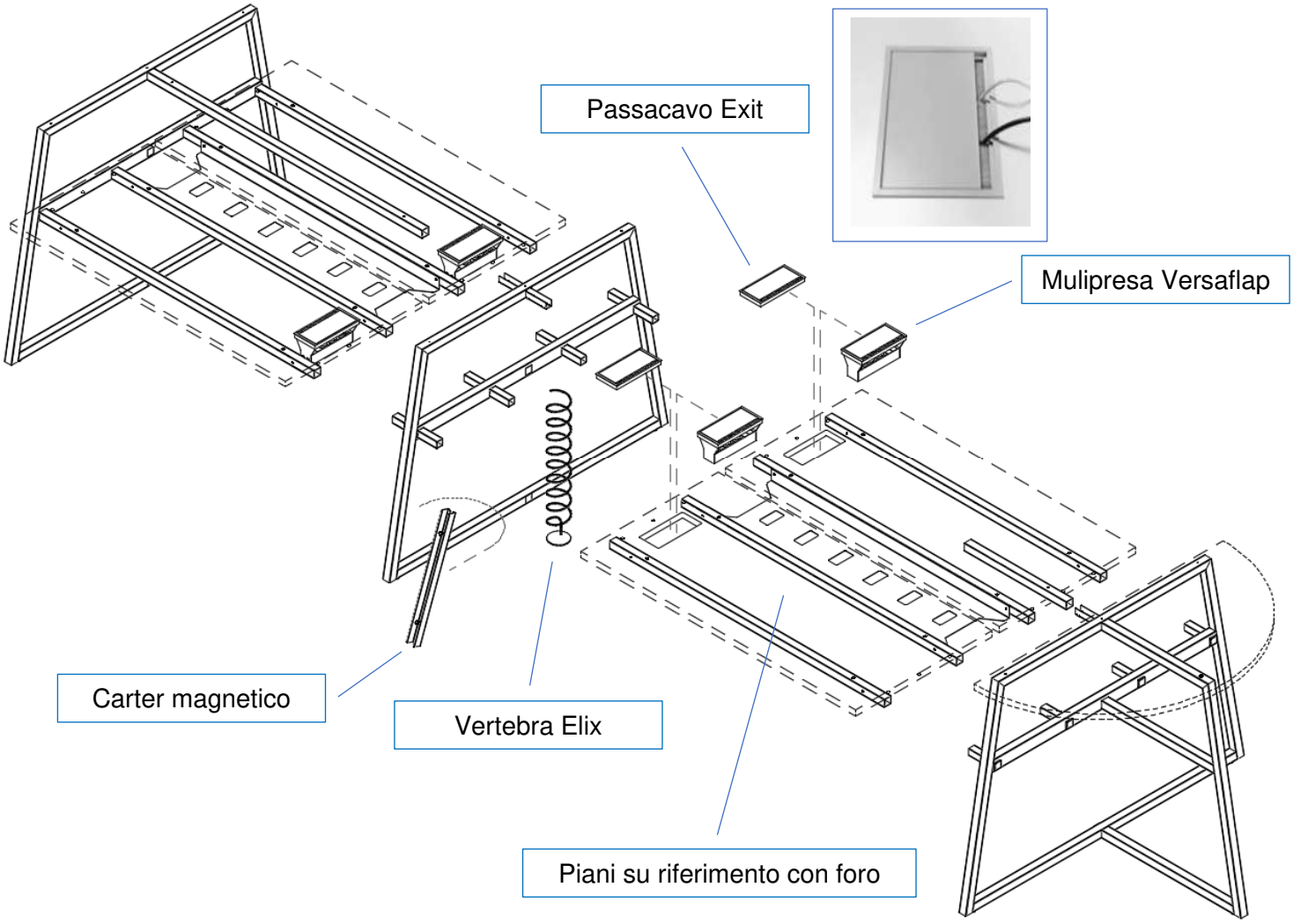

Schemi di montaggio: Esempi di Composizioni Strutture metalliche con Distinte Componenti

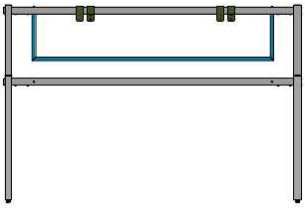

ELENCO PARTI			
ELEMENTO	QTÀ	NUMERO PARTE	DESCRIZIONE
1	2	15646966 H1S GAMBA FUSION SING. ESTEN. L1106	
2	2	15650266 COPPIA INNESTO LATER. TRAVE FUSION	
5	1	15657766 SUPPORTO SOSTEGNO SCHEMO 160	
6	1	15647366 COPPIA TRAVE FUSION X PIANI L.1600	
7	1	15657866 BARRA PORTA ACCESS. FUSION L.1600	
8	1	15652650 COPPIA INN LATER. 33X33 BARRA P ACC	
9	1	15653766 KIT 4 GANCI SCHERMI FUSION	

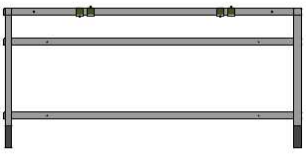

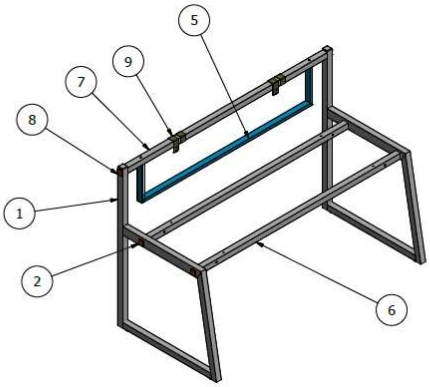

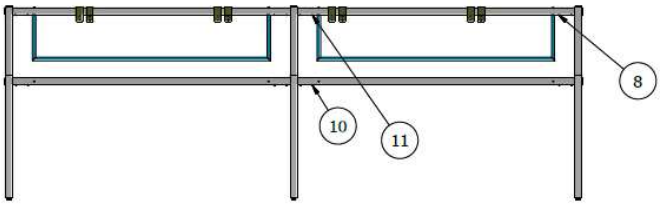

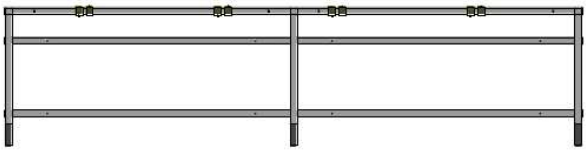

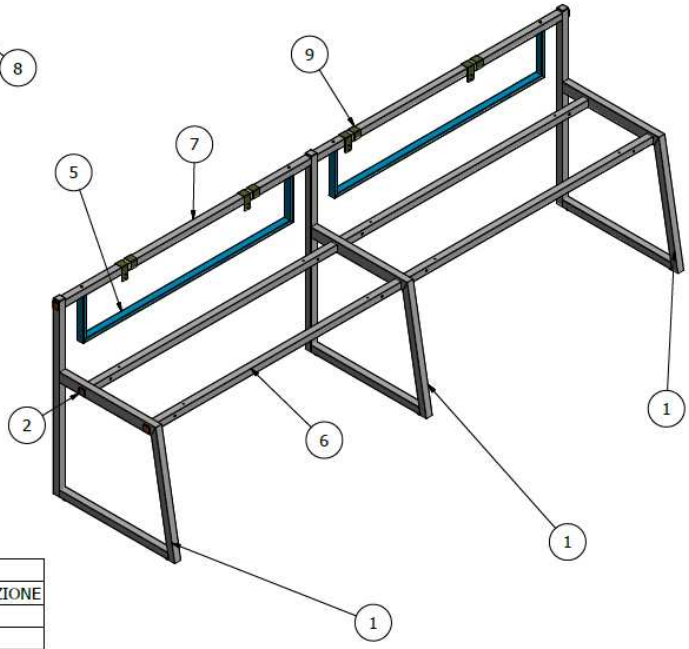

ELENCO PARTI			
ELEMENTO	QTÀ	NUMERO PARTE	DESCRIZIONE
1	3	15646966 H1S GAMBA FUSION SING. ESTEN. L1106	
2	2	15650266 COPPIA INNESTO LATER. TRAVE FUSION	
5	2	15657766 SUPPORTO SOSTEGNO SCHEMO 160	
6	2	15647366 COPPIA TRAVE FUSION X PIANI L.1600	
7	2	15657866 BARRA PORTA ACCESS. FUSION L.1600	
8	1	15652650 COPPIA INN LATER. 33X33 BARRA P ACC	
9	2	15653766 KIT 4 GANCI SCHERMI FUSION	
10	1	15657566 COPPIA INNESTO CENTR. TRAVI FUSION	
11	1	15652550 INNESTO CENTR. 33X33 BARRA P-ACCESS	

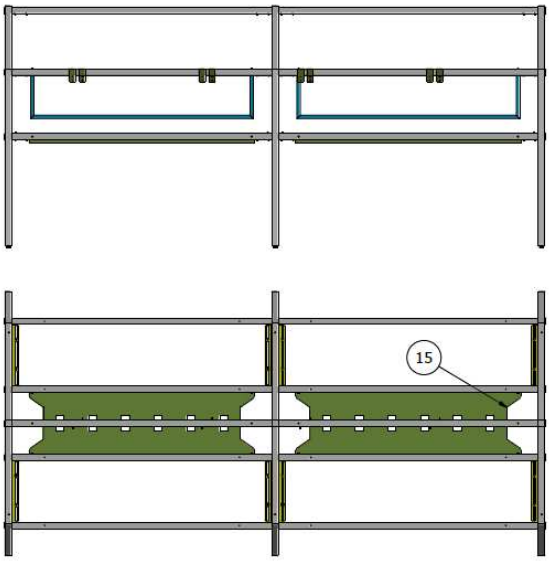

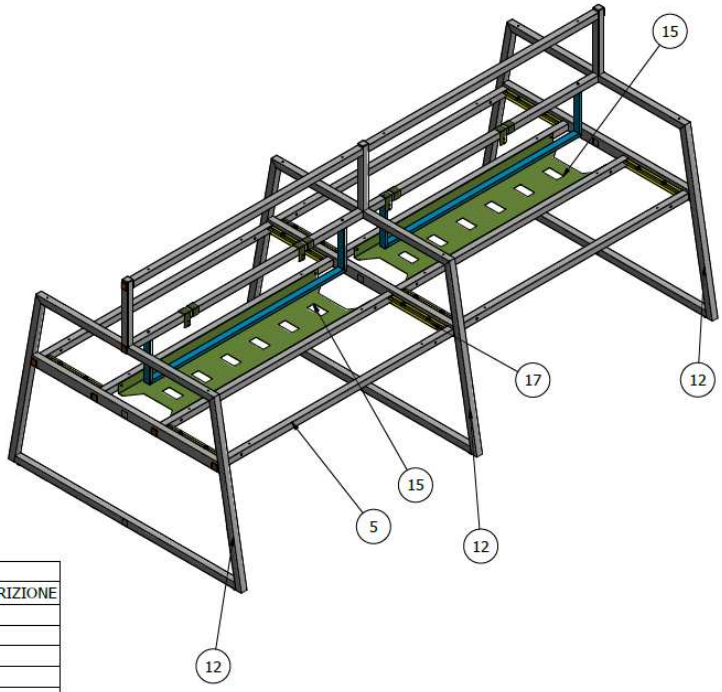

ELENCO PARTI			
ELEMENTO	QTÀ	NUMERO PARTE	DESCRIZIONE
2	4	15650266 COPPIA INNESTO LATER. TRAVE FUSION	
5	4	15647366 COPPIA TRAVE FUSION X PIANI L.1600	
6	2	15657566 COPPIA INNESTO CENTR. TRAVI FUSION	
7	3	15657666 H1S MONTANTE ESENSIONE L.389	
8	2	15652550 INNESTO CENTR. 33X33 BARRA P-ACCESS	
9	2	15652650 COPPIA INN LATER. 33X33 BARRA P ACC	
10	4	15657866 BARRA PORTA ACCESS. FUSION L.1600	
11	2	15657766 SUPPORTO SOSTEGNO SCHEMO 160	
12	3	15647166 H2 VISAVIS GAMBA SING.FUS.L1626	
14	2	15653766 KIT 4 GANCI SCHERMI FUSION	
15	2	15653566 CANALA FUSION L1390 X PIANO L1600	
17	4	15653666 CP STAFFE SCORRIM. PIANI SIMM.IPT-1	

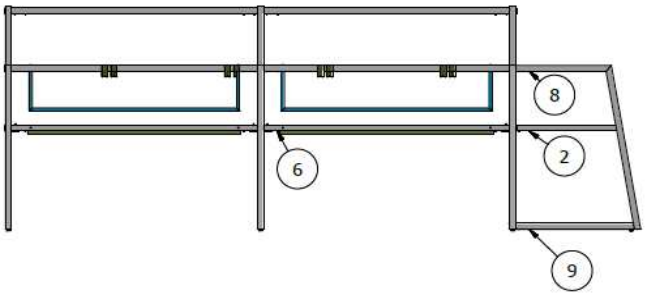

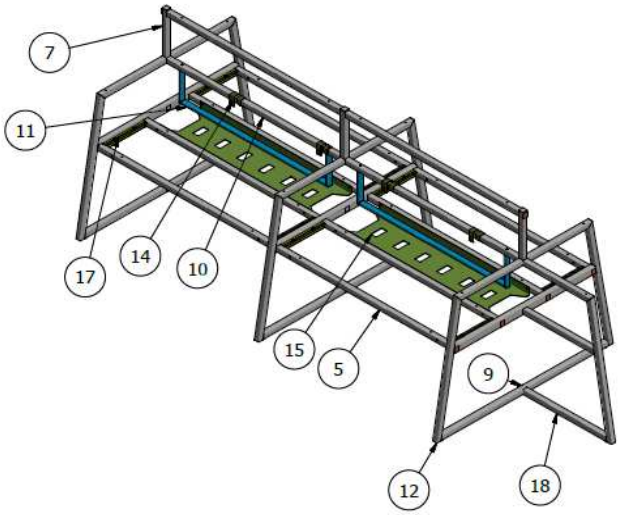

ELENCO PARTI			
ELEMENTO	QTÀ	NUMERO PARTE	DESCRIZIONE
2	5	15650266 COPPIA INNESTO LATER. TRAVE FUSION	
5	4	15647366 COPPIA TRAVE FUSION X PIANI L.1600	
6	2	15657566 COPPIA INNESTO CENTR. TRAVI FUSION	
7	3	15657666 H1S MONTANTE ESENSIONE L.389	
8	3	15652550 INNESTO CENTR. 33X33 BARRA P-ACCESS	
9	2	15652650 COPPIA INN LATER. 33X33 BARRA P ACC	
10	4	15657866 BARRA PORTA ACCESS. FUSION L.1600	
11	2	15657766 SUPPORTO SOSTEGNO SCHEMO 160	
12	3	15647166 H2 VISAVIS GAMBA SING.FUS.L1626	
14	2	15653766 KIT 4 GANCI SCHERMI FUSION	
15	2	15653566 CANALA FUSION L1390 X PIANO L1600	
17	4	15653666 CP STAFFE SCORRIM. PIANI SIMM.IPT-1	
18	1	15647266 H1 GAMBA PENISOLA FUS.L813	

ELENCO PARTI			
ELEMENTO	QTÀ	NUMERO PARTE	DESCRIZIONE
1	1	15647066 H1 VISAVIS GAMBA SING. FUS. L1626	
2	4	15650266 COPPIA INNESTO LATER. TRAVE FUSION	
3	1	15652966 H1 VISAVIS TRAVERSA MOBILE	
4	2	15653066 MOBILE SOSTEGNO GAMBA FUS	
5	2	15647366 COPPIA TRAVE FUSION X PIANI L.1600	

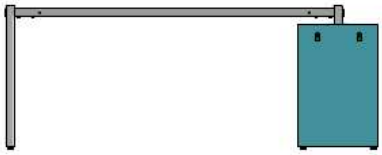

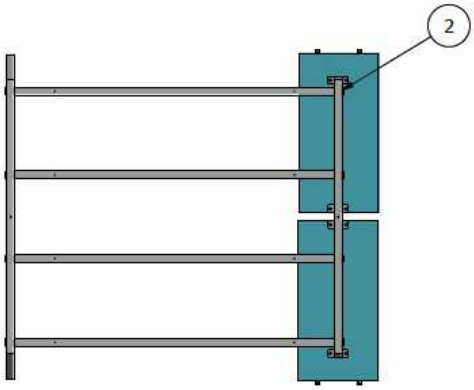

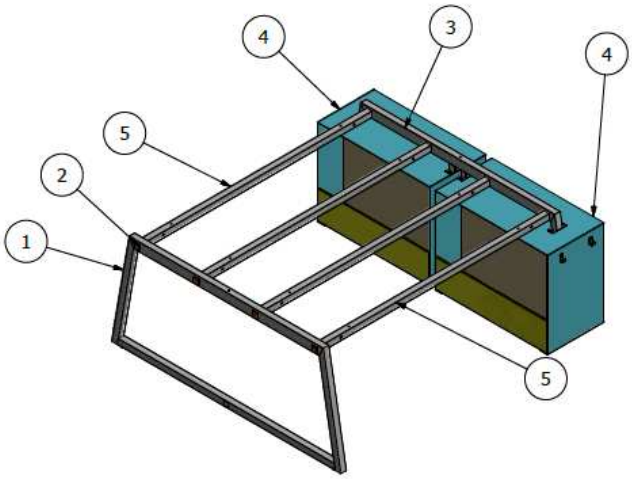

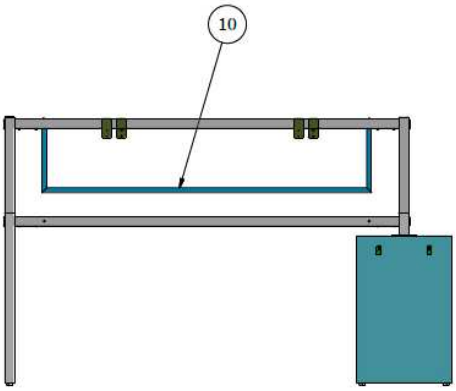

ELENCO PARTI			
ELEMENTO	QTÀ	NUMERO PARTE	DESCRIZIONE
1	1	15646966 H1S GAMBA FUSION SING. ESTEN. L1106	
2	2	15650266 COPPIA INNESTO LATER. TRAVE FUSION	
3	1	15653066 MOBILE SOSTEGNO GAMBA FUS	
4	1	15654566 H1S GAMBA SINGOLA MOBILE	
6	1	15647366 COPPIA TRAVE FUSION X PIANI L.1600	
7	1	15657866 BARRA PORTA ACCESS. FUSION L.1600	
8	1	15652650 COPPIA INN LATER. 33X33 BARRA P ACC	
9	1	15653766 KIT 4 GANCI SCHERMI FUSION	
10	1	15657766 SUPPORTO SOSTEGNO SCHEMO 160	

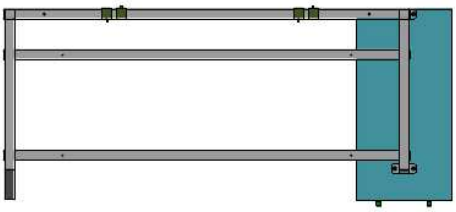

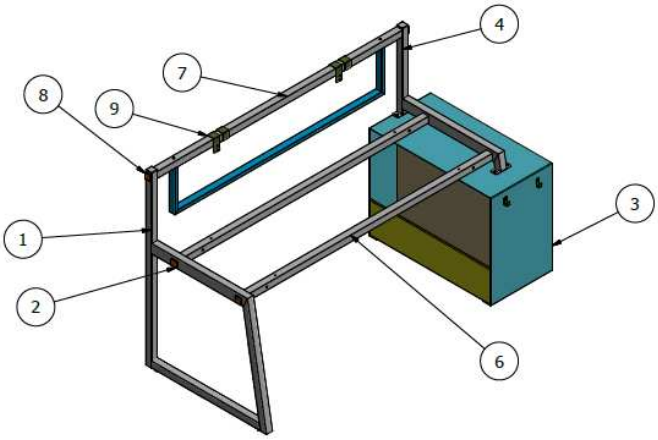

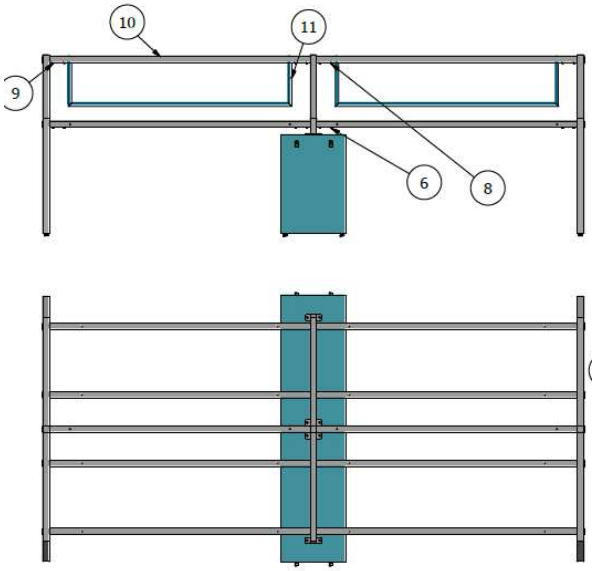

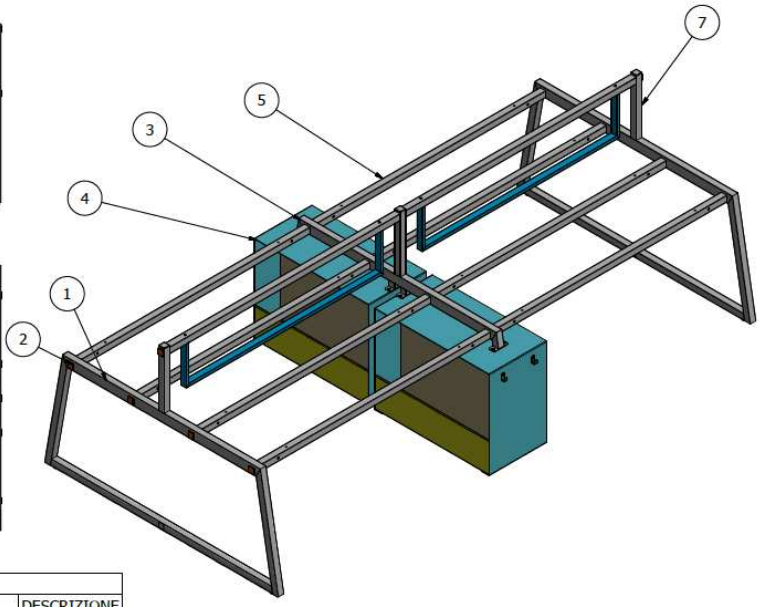

ELENCO PARTI			
ELEMENTO	QTÀ	NUMERO PARTE	DESCRIZIONE
1	2	15647066 H1 VISAVIS GAMBA SING. FUS. L1626	
2	4	15650266 COPPIA INNESTO LATER. TRAVE FUSION	
3	1	15652966 H1 VISAVIS TRAVERSA MOBILE	
4	2	15653066 MOBILE SOSTEGNO GAMBA FUS	
5	4	15647366 COPPIA TRAVE FUSION X PIANI L.1600	
6	2	15657566 COPPIA INNESTO CENTR. TRAVI FUSION	
7	3	15657666 H1S MONTANTE ESENSIONE L.389	
8	1	15652550 INNESTO CENTR. 33X33 BARRA P-ACCESS	
9	1	15652650 COPPIA INN LATER. 33X33 BARRA P ACC	
10	2	15657866 BARRA PORTA ACCESS. FUSION L.1600	
11	2	15657766 SUPPORTO SOSTEGNO SCHEMO 160	

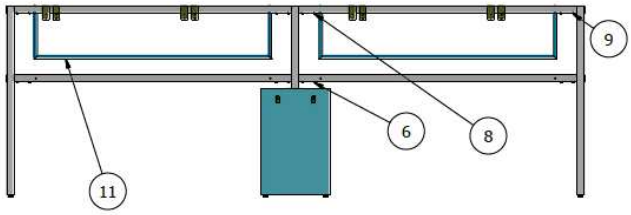

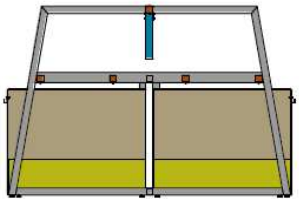

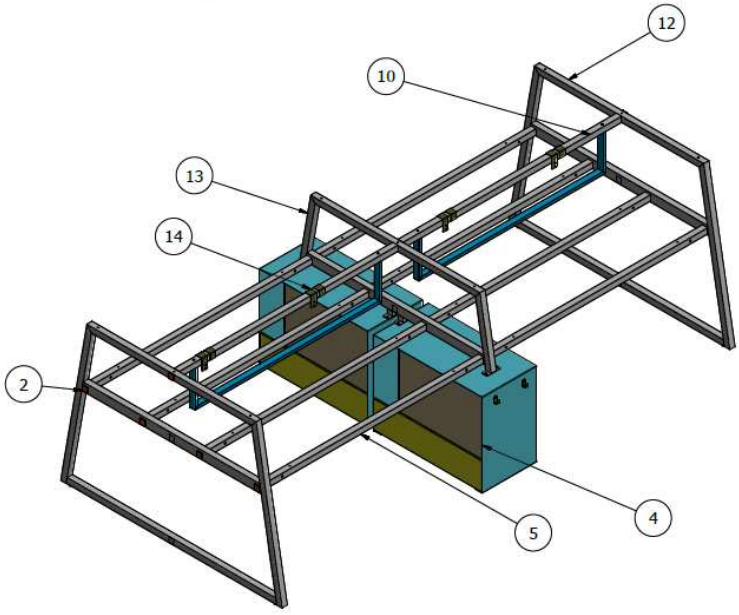

ELENCO PARTI			
ELEMENTO	QTÀ	NUMERO PARTE	DESCRIZIONE
2	4	15650266 COPPIA INNESTO LATER. TRAVE FUSION	
4	2	15653066 MOBILE SOSTEGNO GAMBA FUS	
5	4	15647366 COPPIA TRAVE FUSION X PIANI L.1600	
6	2	15657566 COPPIA INNESTO CENTR. TRAVI FUSION	
8	1	15652550 INNESTO CENTR. 33X33 BARRA P-ACCESS	
9	1	15652650 COPPIA INN LATER. 33X33 BARRA P ACC	
10	2	15657866 BARRA PORTA ACCESS. FUSION L.1600	
11	2	15657766 SUPPORTO SOSTEGNO SCHEMO 160	
12	2	15647166 H2 VISAVIS GAMBA SING.FUS.L1626	
13	1	15652866 H2 VISAVIS GAMBA MOBILE	
14	2	15653766 KIT 4 GANCI SCHERMI FUSION	

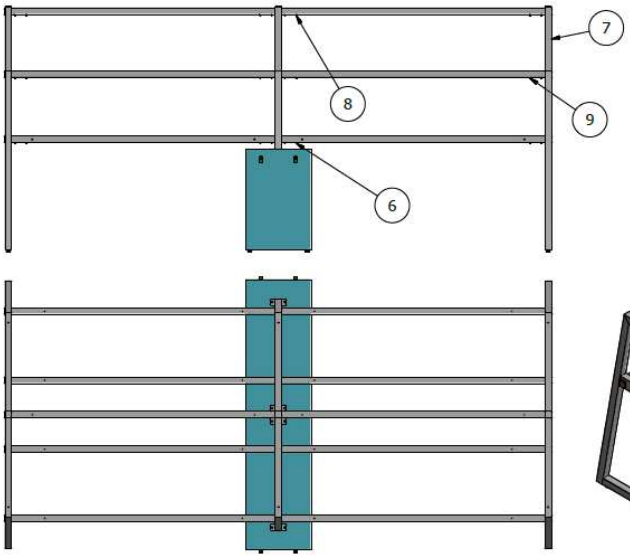

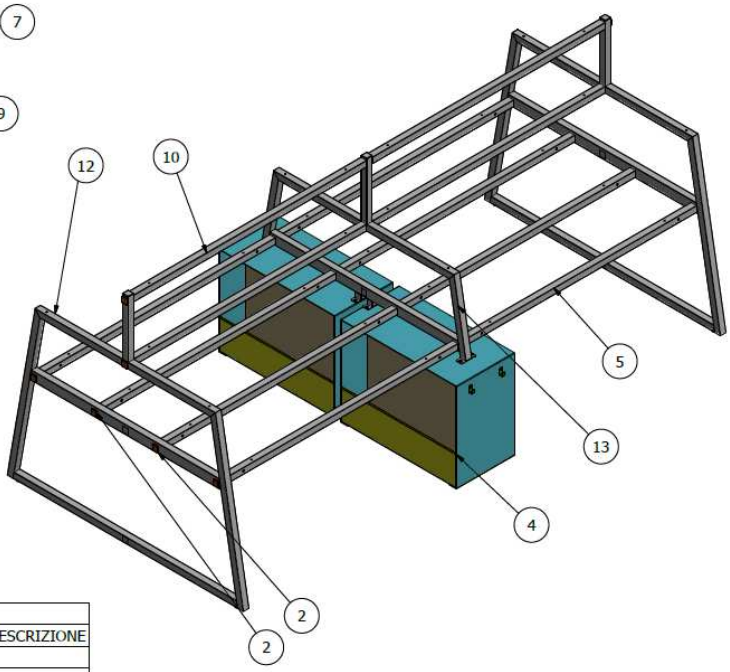

ELENCO PARTI			
ELEMENTO	QTÀ	NUMERO PARTE	DESCRIZIONE
2	4	15650266 COPPIA INNESTO LATER. TRAVE FUSION	
4	2	15653066 MOBILE SOSTEGNO GAMBA FUS	
5	4	15647366 COPPIA TRAVE FUSION X PIANI L.1600	
6	2	15657566 COPPIA INNESTO CENTR. TRAVI FUSION	
7	3	15657666 H1S MONTANTE ESENSIONE L.389	
8	2	15652550 INNESTO CENTR. 33X33 BARRA P-ACCESS	
9	2	15652650 COPPIA INN LATER. 33X33 BARRA P ACC	
10	4	15657866 BARRA PORTA ACCESS. FUSION L.1600	
12	2	15647166 H2 VISAVIS GAMBA SING.FUS.L1626	
13	1	15652866 H2 VISAVIS GAMBA MOBILE	

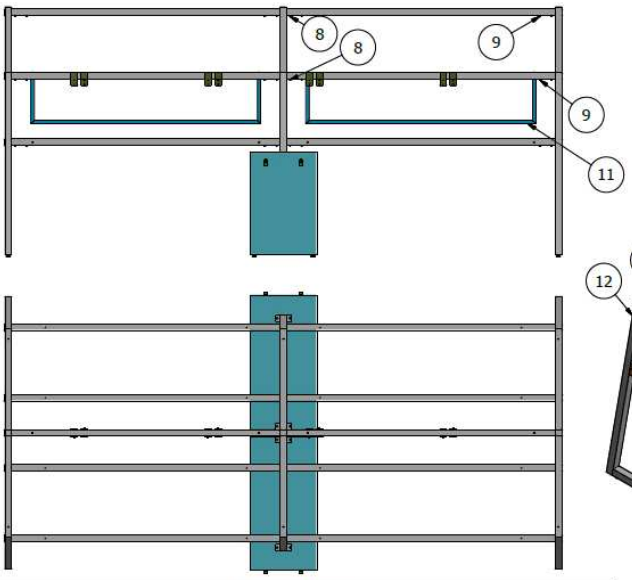

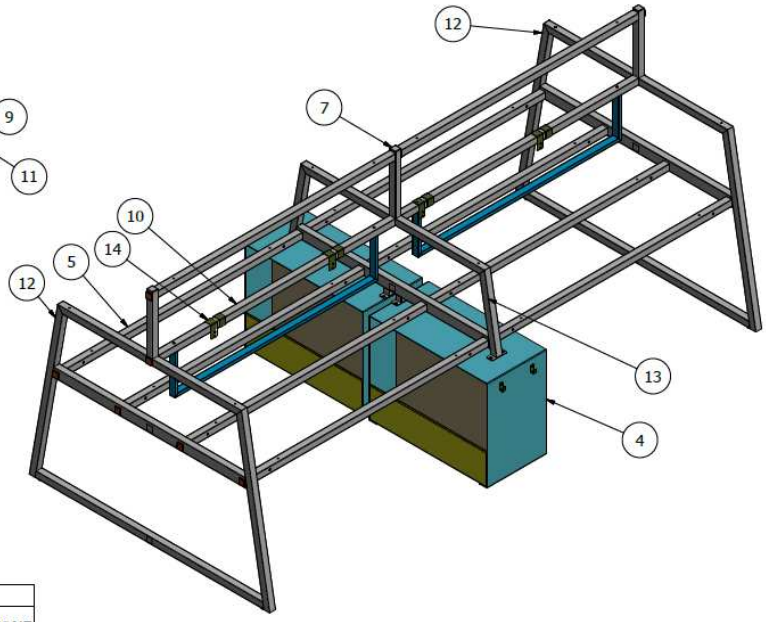

ELENCO PARTI			
ELEMENTO	QTÀ	NUMERO PARTE	DESCRIZIONE
2	4	15650266 COPPIA INNESTO LATER. TRAVE FUSION	
4	2	15653066 MOBILE SOSTEGNO GAMBA FUS	
5	4	15647366 COPPIA TRAVE FUSION X PIANI L.1600	
6	2	15657566 COPPIA INNESTO CENTR. TRAVI FUSION	
7	3	15657666 H1S MONTANTE ESENSIONE L.389	
8	2	15652550 INNESTO CENTR. 33X33 BARRA P-ACCESS	
9	2	15652650 COPPIA INN LATER. 33X33 BARRA P ACC	
10	4	15657866 BARRA PORTA ACCESS. FUSION L.1600	
11	2	15657766 SUPPORTO SOSTEGNO SCHEMO 160	
12	2	15647166 H2 VISAVIS GAMBA SING.FUS.L1626	
13	1	15652866 H2 VISAVIS GAMBA MOBILE	
14	2	15653766 KIT 4 GANCI SCHERMI FUSION	

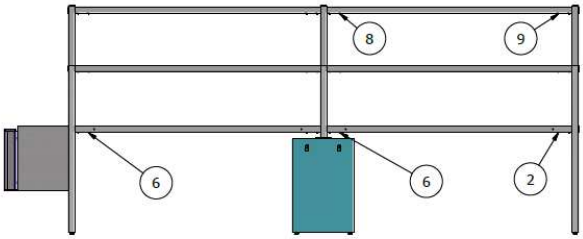

ELENCO PARTI			
ELEMENTO	QTÀ	NUMERO PARTE	DESCRIZIONE
2	2	15650266 COPPIA INNESTO LATER. TRAVE FUSION	
4	2	15653066 MOBILE SOSTEGNO GAMBA FUS	
5	4	15647366 COPPIA TRAVE FUSION X PIANI L.1600	
6	4	15657566 COPPIA INNESTO CENTR. TRAVI FUSION	
7	3	15657666 H1S MONTANTE ESENSIONE L.389	
8	2	15652550 INNESTO CENTR. 33X33 BARRA P-ACCESS	
9	2	15652650 COPPIA INN LATER. 33X33 BARRA P ACC	
10	4	15657866 BARRA PORTA ACCESS. FUSION L.1600	
12	2	15647166 H2 VISAVIS GAMBA SING.FUS.L1626	
13	1	15652866 H2 VISAVIS GAMBA MOBILE	
14	2	15652766 MOBILE SOSPESO 818X350X450 FUSION	

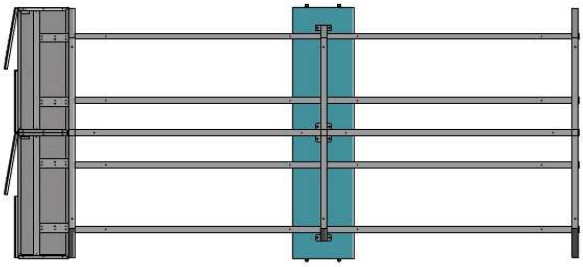

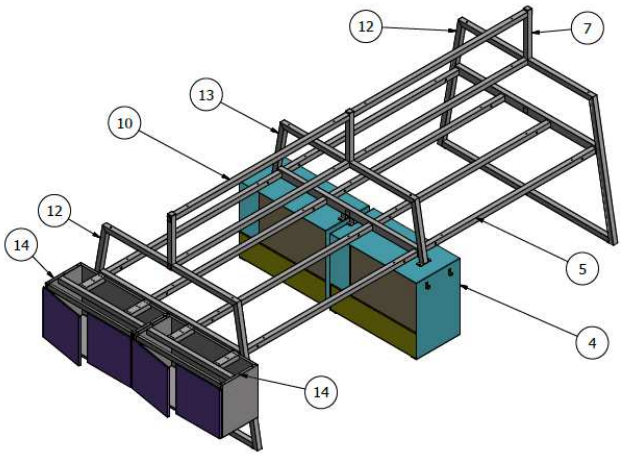

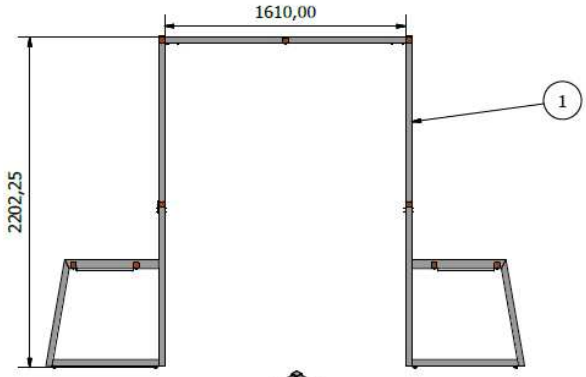

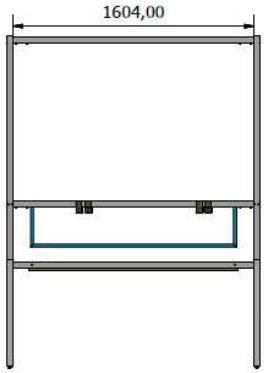

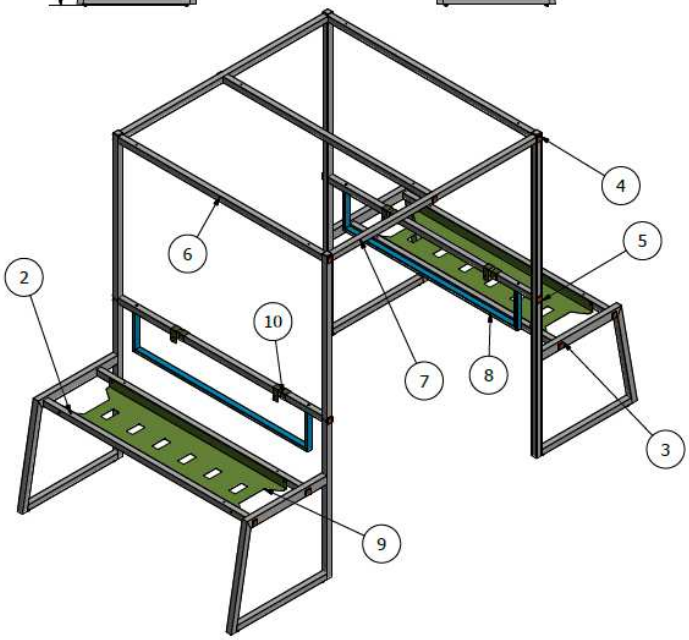

ELENCO PARTI			
ELEMENTO	QTÀ	NUMERO PARTE	DESCRIZIONE
1	4	15654466 H4 GAMBA SINGOLA TETTUCCIO	
2	2	15647366 COPPIA TRAVE FUSION X PIANI L.1600	
3	4	15650266 COPPIA INNESTO LATER. TRAVE FUSION	
4	3	15652650 COPPIA INN LATER. 33X33 BARRA P ACC	
5	2	15654750 CP INN. LATER. INTERM. 33X33 TETT	
6	5	15657866 BARRA PORTA ACCESS. FUSION L.1600	
7	2	15658166 TRAVERSA TETTUCCIO FUSION L.1600	
8	2	15657766 SUPPORTO SOSTEGNO SCHEMO 160	
9	2	15653566 CANALA FUSION L1390 X PIANO L1600	
10	2	15653766 KIT 4 GANCI SCHERMI FUSION	

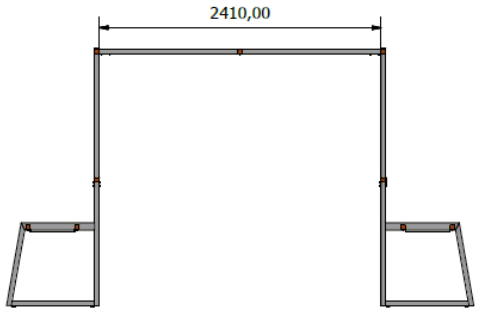

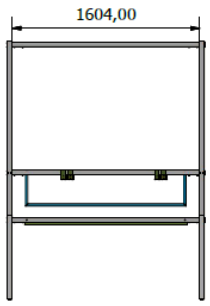

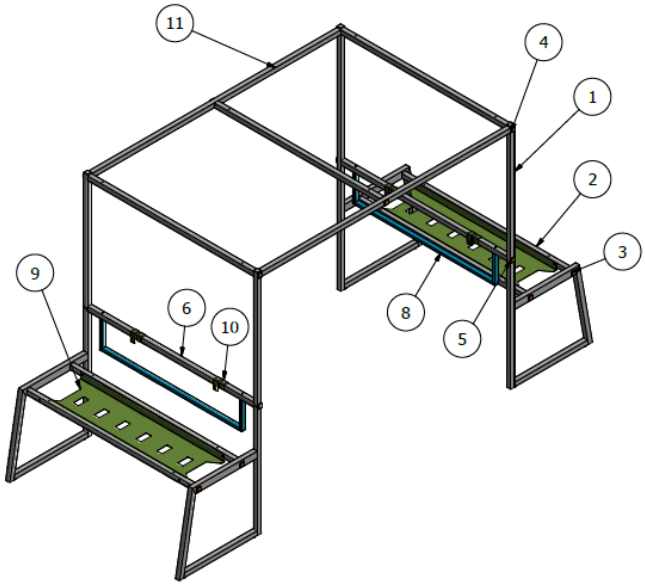

ELENCO PARTI			
ELEMENTO	QTÀ	NUMERO PARTE	DESCRIZIONE
1	4	15654466 H4 GAMBA SINGOLA TETTUCCIO	
2	2	15647366 COPPIA TRAVE FUSION X PIANI L.1600	
3	4	15650266 COPPIA INNESTO LATER. TRAVE FUSION	
4	3	15652650 COPPIA INN LATER. 33X33 BARRA P ACC	
5	2	15654750 CP INN. LATER. INTERM. 33X33 TETT	
6	5	15657866 BARRA PORTA ACCESS. FUSION L.1600	
8	2	15657766 SUPPORTO SOSTEGNO SCHEMO 160	
9	2	15653566 CANALA FUSION L1390 X PIANO L1600	
10	2	15653766 KIT 4 GANCI SCHERMI FUSION	
11	2	15657966 TRAVERSA TETTUCCIO FUSION L2400	

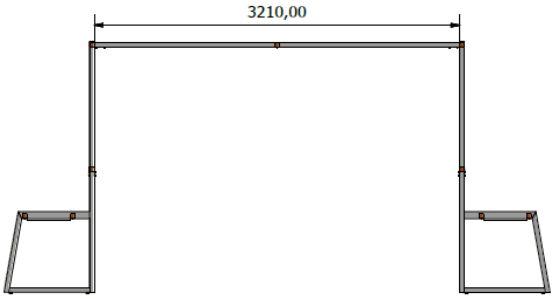

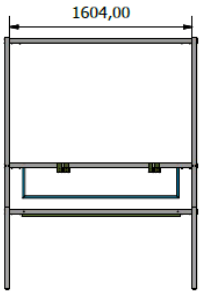

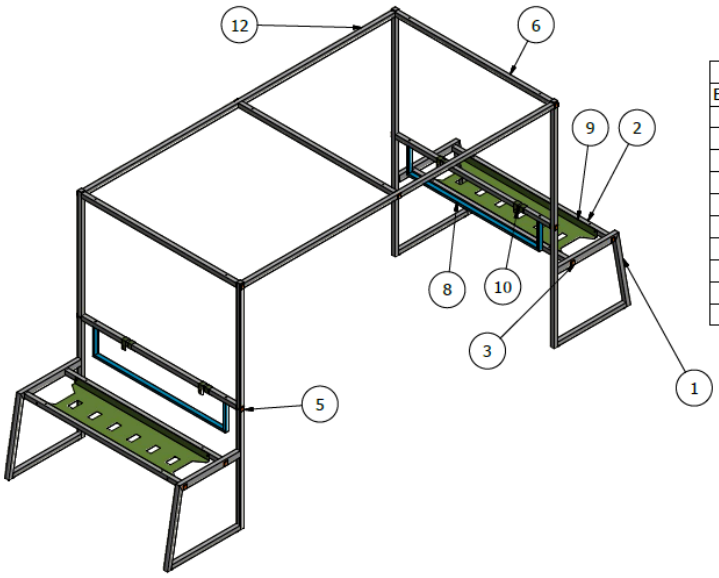

ELENCO PARTI			
ELEMENTO	QTÀ	NUMERO PARTE	DESCRIZIONE
1	4	15654466 H4 GAMBA SINGOLA TETTUCCIO	
2	2	15647366 COPPIA TRAVE FUSION X PIANI L.1600	
3	4	15650266 COPPIA INNESTO LATER. TRAVE FUSION	
4	3	15652650 COPPIA INN LATER. 33X33 BARRA P ACC	
5	2	15654750 CP INN. LATER. INTERM. 33X33 TETT	
6	5	15657866 BARRA PORTA ACCESS. FUSION L.1600	
8	2	15657766 SUPPORTO SOSTEGNO SCHEMO 160	
9	2	15653566 CANALA FUSION L1390 X PIANO L1600	
10	2	15653766 KIT 4 GANCI SCHERMI FUSION	
12	2	15658066 TRAVERSA TETTUCCIO FUSION L.3200	

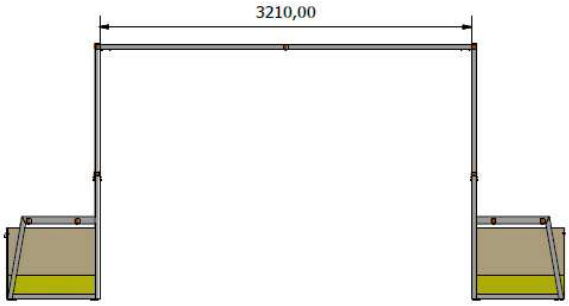

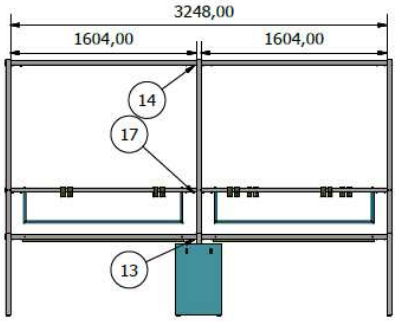

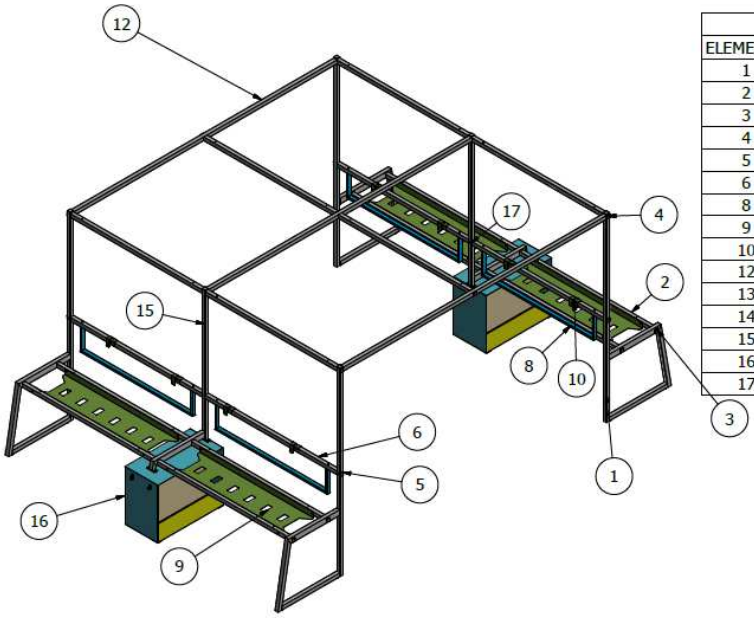

ELENCO PARTI			
ELEMENTO	QTÀ	NUMERO PARTE	DESCRIZIONE
1	4	15654466 H4 GAMBA SINGOLA TETTUCCIO	
2	4	15647366 COPPIA TRAVE FUSION X PIANI L.1600	
3	4	15650266 COPPIA INNESTO LATER. TRAVE FUSION	
4	3	15652650 COPPIA INN LATER. 33X33 BARRA P ACC	
5	2	15654750 CP INN. LATER. INTERM. 33X33 TETT	
6	10	15657866 BARRA PORTA ACCESS. FUSION L.1600	
8	4	15657766 SUPPORTO SOSTEGNO SCHEMO 160	
9	4	15653566 CANALA FUSION L1390 X PIANO L1600	
10	4	15653766 KIT 4 GANCI SCHERMI FUSION	
12	3	15658066 TRAVERSA TETTUCCIO FUSION L.3200	
13	2	15657566 COPPIA INNESTO CENTR. TRAVI FUSION	
14	3	15652550 INNESTO CENTR. 33X33 BARRA P-ACCESS	
15	2	15654666 H4 GAMBA SING. MOBILE TETTUCCIO	
16	2	15653066 MOBILE SOSTEGNO GAMBA FUS	
17	1	15657450 CP INN. CENTR. INTERM. 33X33 TETT	

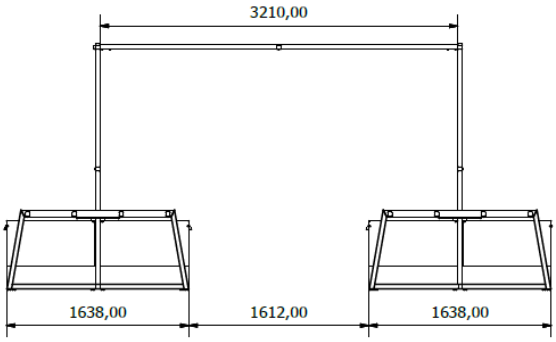

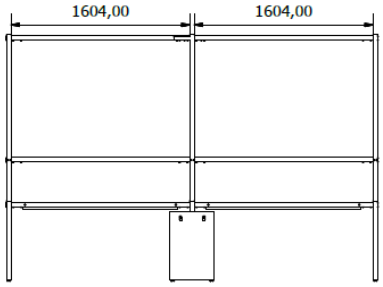

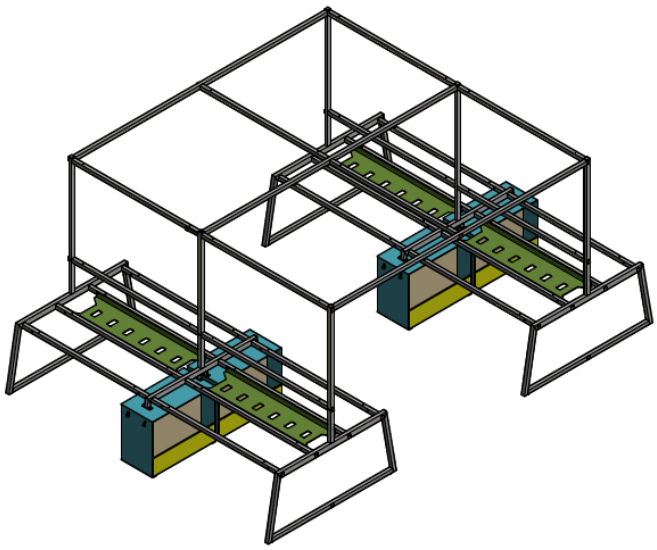

ELENCO PARTI			
ELEMENTO	QTÀ	NUMERO PARTE	DESCRIZIONE
2	8	15647366 COPPIA TRAVE FUSION X PIANI L.1600	
3	8	15650266 COPPIA INNESTO LATER. TRAVE FUSION	
4	3	15652650 COPPIA INN LATER. 33X33 BARRA P ACC	
6	10	15657866 BARRA PORTA ACCESS. FUSION L.1600	
9	4	15653566 CANALA FUSION L1390 X PIANO L1600	
12	3	15658066 TRAVERSA TETTUCCIO FUSION L.3200	
13	4	15657566 COPPIA INNESTO CENTR. TRAVI FUSION	
14	3	15652550 INNESTO CENTR. 33X33 BARRA P-ACCESS	
16	4	15653066 MOBILE SOSTEGNO GAMBA FUS	
18	4	15660266 H4 VISAVI GAMBA SING FUS L 1626	
19	2	15660366 H4 VISAVI TRAVERSA MOBILE L 1626	
20	2	15654750 CP INN. LATER. INTERM. 33X33 TETT	
21	1	15657450 CP INN. CENTR. INTERM. 33X33 TETT	

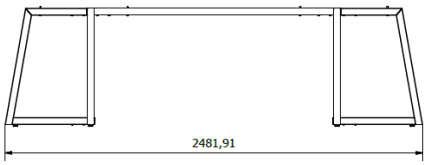

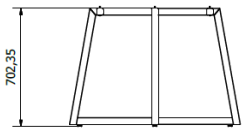

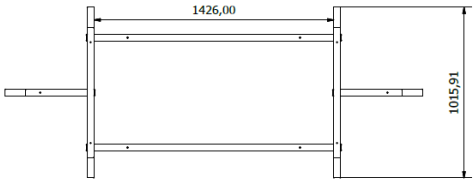

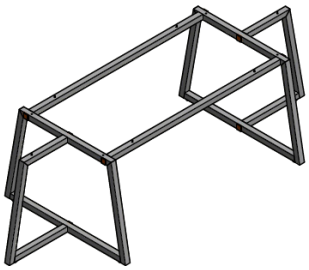

ELENCO PARTI			
ELEMENTO	QTÀ	NUMERO PARTE	DESCRIZIONE
1	4	15652650 COPPIA INN LATER. 33X33 BARRA P ACC	
2	1	15686166 COPPIA TRAVE TAVOLO RIUN. L.1426	
3	6	60116350 VITE BUTTON M6x50 ZB	
6	2	32342800 GAMBA CENTR TAV RIUN 120x280	
7	2	32342700 GAMBA PENIS TAV RIUN 120x280	

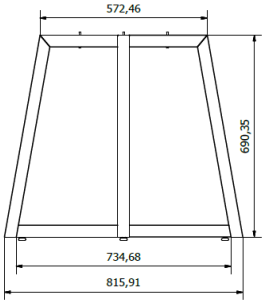

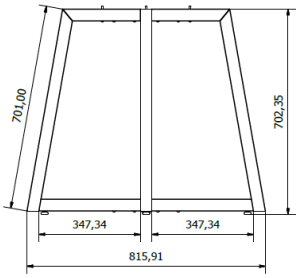

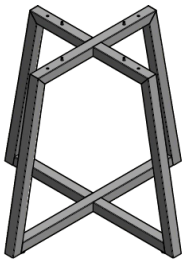

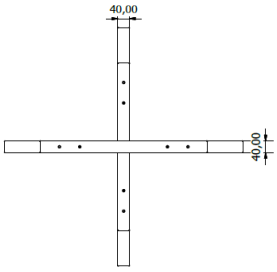

ELENCO PARTI			
ELEMENTO	QTÀ	NUMERO PARTE	DESCRIZIONE
1	2	15652550 INNESTO CENTR. 33X33 BARRA P-ACCESS	
2	4	60116350 VITE BUTTON M6x50 ZB	
3	1	32342200 GAMBA CENTR. TAV RIUN H690	
5	2	32342300 GAMBA PENIS. TAV RIUN H690	

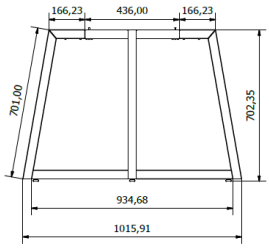

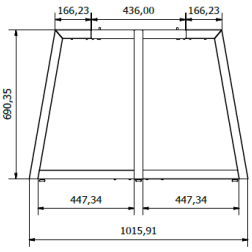

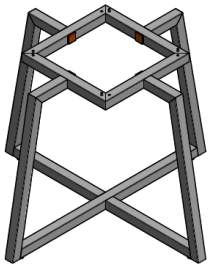

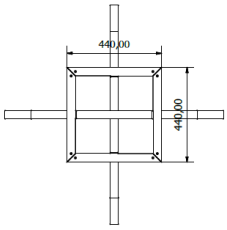

ELENCO PARTI			
ELEMENTO	QTÀ	NUMERO PARTE	DESCRIZIONE
1	1	15652550 INNESTO CENTR. 33X33 BARRA P-ACCESS	
2	4	60116350 VITE BUTTON M6x50 ZB	
3	2	32342500 GAMBA PENIS TAV RIUN 120x120	
4	1	32342400 GAMBA CENTR TAV RIUN 120x120	
5	1	32342600 QUADRO PASSA CAVI TAV RIUN 120x120	
6	2	15652650 COPPIA INN LATER. 33X33 BARRA P ACC	

Avvertenza in merito all' Art. FU5221635 Contenitore laterale sospeso

PUO' essere montato su tutti i bench con gambe **H1 H1S H2 H2S** in configurazione terminale

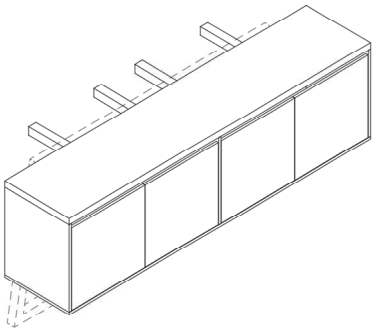

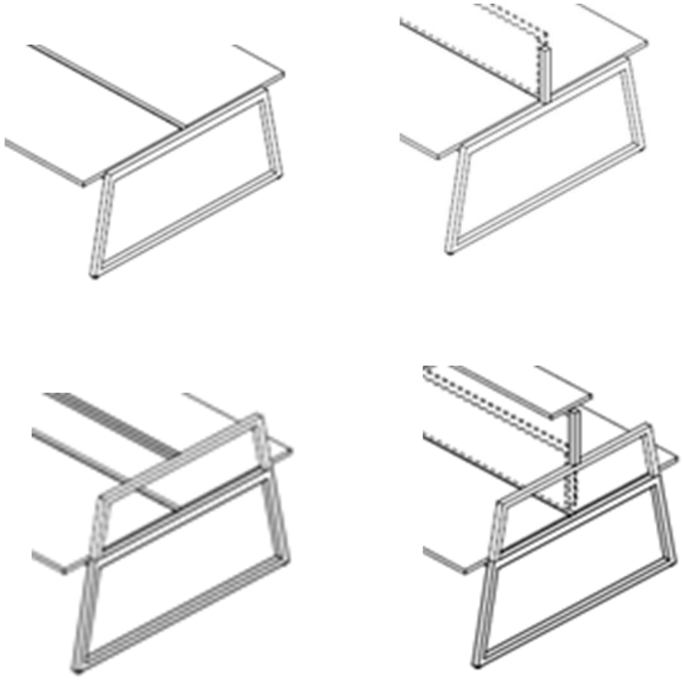

NON PUO' essere montato in presenza di **box storage**, **penisola** e **divanetti** in posizione terminale

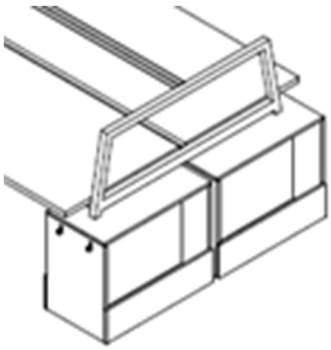

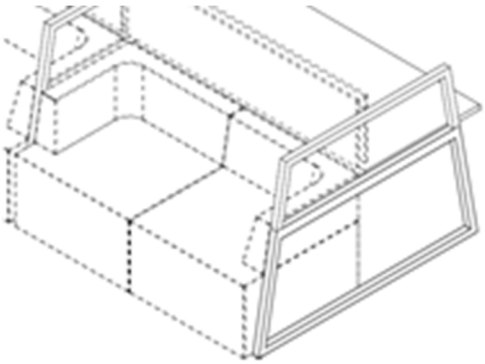

Uso e manutenzione:

La pulizia regolare e appropriata degli arredi è un fattore importante e determinante per l'allungamento della loro vita. Per la pulizia sono però necessari alcuni accorgimenti per evitare il danneggiamento della finitura superficiale. In linea generale occorre evitare materiali abrasivi o liquidi aggressivi che potrebbero danneggiare il prodotto.

Durante la pulizia delle superfici piane, il movimento del panno deve essere sempre orizzontale o verticale, non effettuare movimenti circolari in quanto la forza dello sfregamento si concentra in un solo punto e si possono creare aloni o segni superficiali.

Prima di un intervento con prodotti utilizzati per la prima volta, è consigliabile eseguire una prova su una zona limitata e nascosta. Esistono in commercio dei panni in microfibra, che utilizzati secondo le indicazioni date dal Produttore, sono adatti alla pulizia di gran parte dei materiali presenti negli ambienti di lavoro.

- **Parti in nobilitato melaminico:**

  Per una pulizia ordinaria utilizzare un panno di cotone morbido inumidito con acqua tiepida e detergenti non aggressivi; in alternativa con una miscela di 95% di acqua e 5% di alcool denaturato. L'uso del liquido detergente deve essere sempre moderato.

  Attenzione: un uso eccessivo di liquidi in genere può causare infiltrazioni tra il pannello e il bordo, con possibili rigonfiamenti del pannello.

  NON UTILIZZARE: detersivi alcalini, o contenenti abrasivi o soda. Non usare pomice, pagliette metalliche, strofinacci con superfici ruvide o abrasivi vari, cere o altri trattamenti protettivi.

- **Parti in metallo verniciato:**

  Per la pulizia utilizzare un panno di cotone morbido inumidito con acqua leggermente saponata (con sapone neutro) oppure acqua tiepida e detergenti non aggressivi, asciugare subito con un panno morbido.

  NON UTILIZZARE polveri e prodotti abrasivi perché righerebbero la superficie. Analogamente non utilizzare pagliette metalliche e prodotti eccessivamente aggressivi per la superficie come quelli contenenti cloro, acido muriatico, candeggina.

- **Parti rivestite in tessuto ignifugo:**

  Prima di procedere con la detersione è necessario aspirare e rimuovere tutta la polvere accumulata sulla superficie del tessuto. Per la rimozione della polvere si consiglia di usare una spazzola dotata di setole morbide oppure un'aspirapolvere.
  Una volta effettuata questa operazione si consiglia di preparare una miscela detergente composta da acqua tiepida, sapone di Marsiglia e bicarbonato di sodio o aceto bianco. Una volta miscelato in modo omogeneo il composto, mediante l'uso di un vaporizzatore spray, spruzzarlo sul tessuto in modo uniforme stendendolo con cura utilizzando un panno in microfibra ed attendere che asciughi completamente.
  Nel caso di macchie particolarmente ostinate strofinare il sapone di Marsiglia direttamente sulla macchia dopo averlo inumidito premendolo sul tessuto fino ad ottenere il formarsi di una leggera schiuma. Dopo aver strofinato con delicatezza la superficie lasciare agire per circa 10/15 minuti. Successivamente risciacquare utilizzando un panno umido.
  In alternativa, per una pulizia più intensiva, è possibile usare il vapore utilizzando apparecchiature specifiche concepite e realizzate per la pulizia con emissione di vapore a 100 gradi seguendo le modalità specifiche indicate sul manuale d'uso della macchina. Per una pulizia più efficace è possibile abbinare al vapore del bicarbonato di sodio versato direttamente a pioggia sul tessuto lasciando che questo agisca per circa 2 o 3 ore. Successivamente è necessario procedere all'aspirazione o alla spazzolatura del bicarbonato accumulatosi sul tessuto.
  Utilizzando questo secondo procedimento è necessario però prestare particolare attenzione perché, nel caso di prodotti compositi tessuto/legno, tessuto/metallo, come ne nostro caso, l'utilizzo del vapore potrebbe seriamente danneggiare il manufatto composito che si intende pulire.

NON UTILIZZARE prodotti chimici, polveri e prodotti abrasivi perché potrebbero danneggiare seriamente il tessuto. Analogamente non utilizzare pagliette metalliche e prodotti eccessivamente aggressivi quali cloro e candeggina.

Durante la pulizia ordinaria prestare molta attenzione in vicinanza di prese elettriche, telefoniche e dati.

In caso di spostamenti, non trascinare la scrivania lungo il pavimento, ma sollevarla agendo sulle parti metalliche e non sul piano in melaminico ed appoggiarla nella posizione desiderata. In presenza di cablaggi, elettrici telefonici ecc. evitare qualsiasi spostamento, se non in presenza di tecnici specializzati.