OSCILLANTE MULTIBLOCK
MULTIBLOCK TILTING MECHANISM

SCHEDA PRODOTTO / PRODUCT FISH

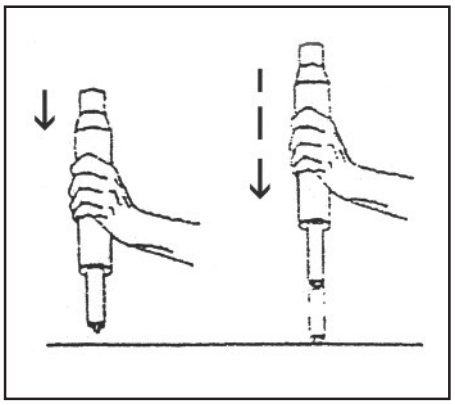

Importante
Prima di inserire il gas nella base, azionare come da illustrazione.

Important
Before putting the gas lift into the base, move it as shown in the below picture.

Regolazioni
1. Regolazione in altezza del sedile con pistone a gas tirando verso l'alto la leva del meccanismo
2. Bloccaggio e sbloccaggio dell'oscillazione della seduta tirando verso l'alto e verso il basso la leva del meccanismo
3. Regolazione dell'intensità dell'oscillazione dello schienale ruotando il pomello

Adjustments
1. Seat height adjustment with gas lift by pulling up the under-seat mechanism lever
2. Lock and unlock the shell by pulling up and down the under-seat mechanism lever
3. Tension control

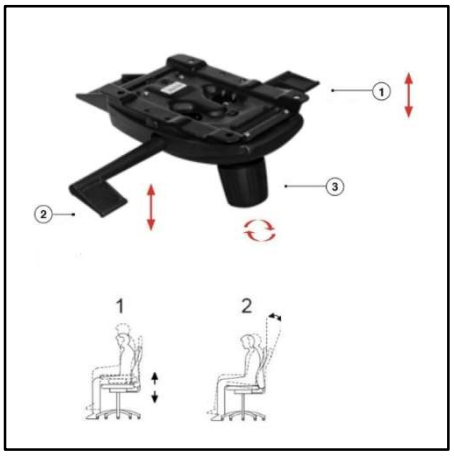

Componenti / *Components*

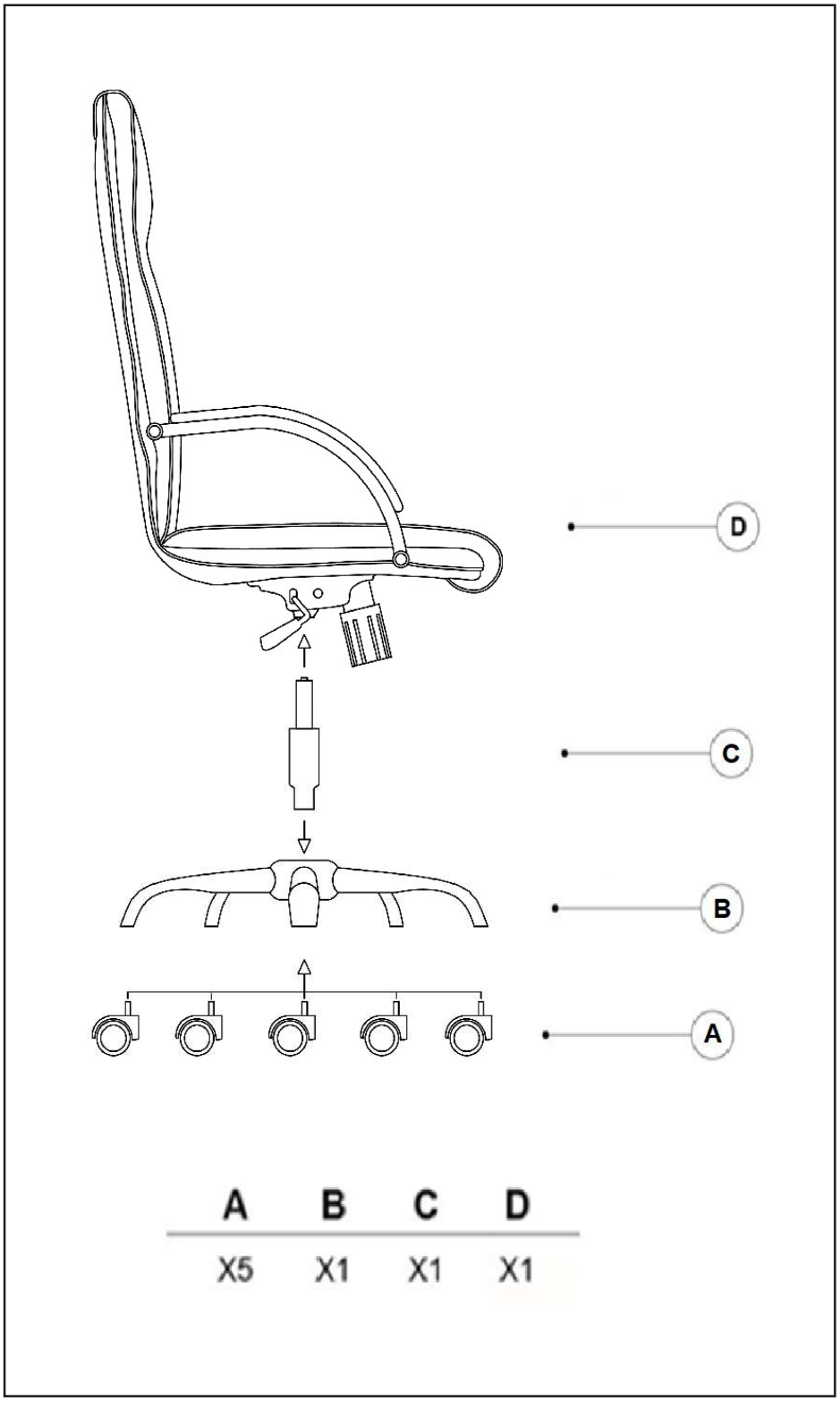

A	B	C	D
X5	X1	X1	X1

Informazioni Generali

Si consiglia l'utilizzo di ruote con battistrada rigido per pavimenti morbidi e ruote con battistrada morbido se la sedia è utilizzata su pavimenti duri.

La sedia può essere utilizzata da una persona alla volta.

In caso di parti rotte, mancanti e/o logorate, non utilizzare la sedia fino alla loro sostituzione con gli adeguati ricambi, forniti dalla casa madre. Non utilizzare l'imballo in modo improprio: può essere causa di soffocamento.

Evitare l'utilizzo in prossimità di oggetti o luoghi che possono indurre pericolo (cavi, scaffalature, gradini, scale, porte, finestre etc.).

Il prodotto di cui disponete deve essere utilizzato per il normale uso cui è destinato, in uffici con fasce orarie di 8 ore al giorno, per 5 giorni la settimana. Non esporre la sedia alla luce diretta del sole. I nostri prodotti non contengono sostanze nocive o potenzialmente dannose.

Non utilizzare la sedia senza che la relativa viteria sia fissata in modo stabile. Verificare almeno ogni sei mesi che la suddetta viteria sia sempre ben fissata.

La mancata osservanza degli accorgimenti sopra indicati può essere causa di danni e/o lesioni.

General Information

We recommend the use of soft wheels for hard floor and hard wheels for soft floor or carpets.

The chair can be used by one person at time.

Do not use the chair with broken worn out or missing parts until the same are correctly supplied/substituted by the manufacturer. Do not use plastic or other materials improperly as it can cause suffocation.

Please do not use the chair close to dangerous objects and places (cables, steps, shelves, stairs, doors, windows etc.).

The purchased chair is meant for office use, 8 hours a day. 5 Days a week. Keep the chair away from direct sunlight.
Our products do not contain any dangerous or harmful substances. Do not use chair unless all bolts, screws and knobs are tight. At least every six months, check all bolts, screws and knobs to be sure they are tight.

Please follow above instructions to avoid damage and/or injuries.

Manutenzione del prodotto

Le eventuali parti rivestite con tessuto devono essere pulite con una spazzola o un detergente delicato specifico seguendo le indicazioni riportate sulla confezione. Le eventuali parti rivestite con pelle naturale o artificiale devono essere pulite con un panno umido e morbido; per macchie persistenti usare detergenti delicati specifici seguendo le indicazioni riportate sulla confezione. Tutte le altre parti devono essere pulite con una spazzola o un panno umido (è consigliabile provare prima a pulire una parte non visibile della poltrona).

Product Care

Clean fabric upholstery using a brush or neutral fabric detergent - follow detergent manufacturer's instructions. Clean real or artificial leather using a soft, damp cloth; stubborn stains may be treated with a neutral leather cleaner - follow manufacturer's instructions. Use a brush or damp cloth to clean all other parts. Always spot-test cleaning methods on an inconspicuous area of the chair.

Riparazioni

Manutenzione o riparazioni dei meccanismi e delle colonne a gas delle sedute devono essere eseguite da personale specializzato.

Repairs

Repairs to or maintenance of the regulating mechanism and the gas column lift substitution or repairing can be done only by a professional service.

Materiali

LEGNO: multistrato di faggio, pioppo o betulla - truciolare - faesite - mdf
METALLO: ferro - acciaio - alluminio pressofuso
GOMME: schiumati a caldo o a freddo in poliuretano espanso (ignifughi o meno a seconda del rivestimento)
PLASTICHE: pvc - polipropilene - poliuretano - nylon
RIVESTIMENTI: finta pelle - pelle - tessuto - rete

Materials

WOOD: poplar, beech or birch compressed wood - chipboard - compressed wood board - mdf METALS: iron - steel - pressed molten
FOAM: fire retardant-not fr polyurethane foam (according to requirements)
PLASTIC: pvc - polypropylene - polyurethane - nylon
UPHOLSTERY: vinyl - leather - fabric - mesh

Smaltimento e riciclo

Il prodotto è progettato in modo da permettere il disassemblaggio al termine della vita utile: le parti non soggette alla normale usura, possono essere riutilizzate, riciclate o recuperate. La dismissione dev'essere effettuata negli spazi dedicati a tale attività.

Disposal and recycling

The product is designed to allow disassembly at the end of the service life: parts not subject to normal wear, can be reused, recycled or recovered. Disposal shall be carried out in the spaces dedicated to that activity.

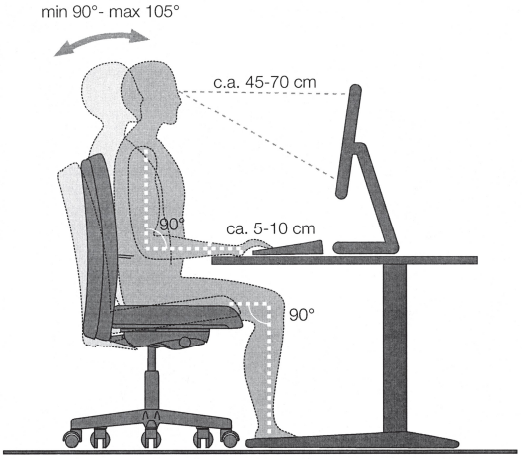

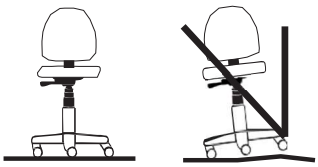

Usare la sedia solo su superfici piane, non accidentate.

Use the chair on flat surface only.

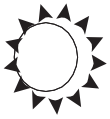

I colori dei nostri prodotti possono deteriorarsi con la luce del sole. Non esporre la sedia alla luce diretta solare.

Keep the chair away from direct sunlight as the colour

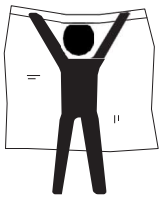

Non utilizzare plastiche e altri imballi in modo improprio: può essere causa di soffocamento.

Do not use plastic or other materials improperly: as it can cause suffocation.

Il corretto utilizzo della sedia prevede che ci si possa e debba sedere solo sul sedile, non su altre parti di essa.

No other parts, apart from the seat, must be used to sit on.

Utilizzate la sedia solo per l'uso al quale essa è preposta.

Use the chair only for the purpose is meant to.

Non rimuovere le manopole o le viti per evitare che la sedia collassi.

Do not remove handles, knobs or screws as the chair my collapse.